MCX-J
MCX-H
MCX-GH

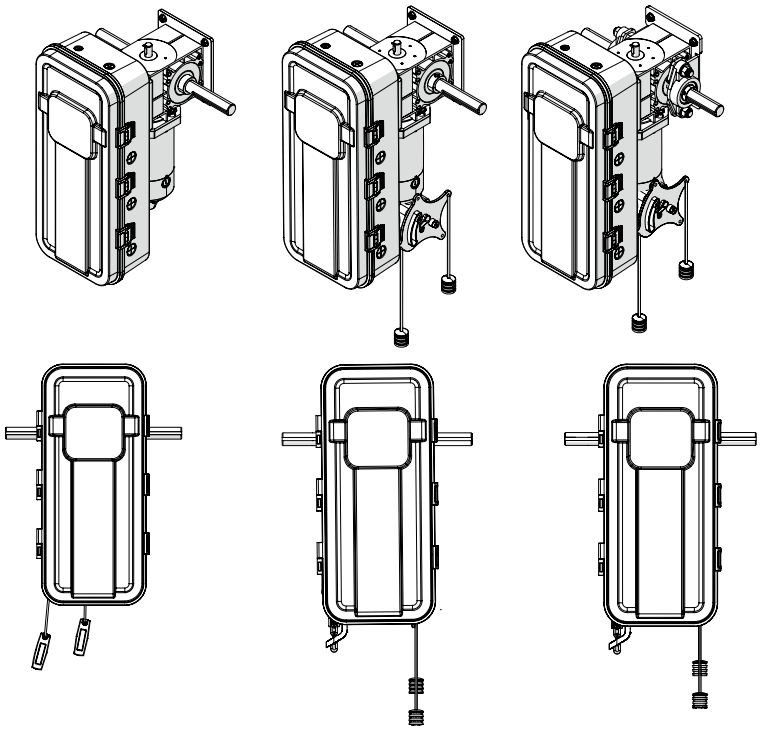

Automation for sectional and rolling commercial doors

EN - Instructions and warnings for installation and use

FR - Instructions et avertissements pour l'installation et l'utilisation

ES - Instrucciones y advertencias para la instalación y el uso

Nice

TABLE DES MATIÈRES

1 GARANTIE . . . 41

2 GUIDE DE SÉLECTION . . . 42

3 VÉRIFICATION DE L'OPÉRATEUR ET DU MATÉRIEL. . . . 43

4 SPÉCIFICATIONS DES MCX-J, MCX-H ET MCX-GH . . . 44

5 DIMENSIONS DE L'OPÉRATEUR . . . 45

6 INSTRUCTIONS DE SÉCURITÉ IMPORTANTES . . . 46

7 INSTRUCTIONS D'INSTALLATION IMPORTANTES . . . 46

8 INSTRUCTIONS D'INSTALLATION . . . 47

8.1 Installation du kit de frein (MV00541 ou MV00543) . . . 48

8.2 Installation de la station de commande MCX . . . 50

8.3 Installation de l'opérateur . . . 51

9 CONNEXIONS ÉLECTRIQUES . . . 53

10 RACCORDEMENT DE L'ALIMENTATION ET DE LA STATION DE COMMANDE MCX . . . 54

10.1 Connexions électriques de l'opérateur et instructions de mise en service . . . 54

10.1.1 Raccorder l'alimentation . . . 54

10.1.2 Raccorder la station murale (obligatoire) . . . 55

10.1.3 Raccorder les dispositifs de sécurité . . . 56

10.1.4 Câblage du bord électrique. . . . 56

10.1.5 Instructions pour les boutons-poussoirs O/C/S/L intégrés . . . 57

10.1.6 Raccordement du boîtier de boutons-poussoirs O/F/A externe optionnel (MV00003) . . . 57

10.1.7 Raccordement du dispositif à bouton unique externe OPTIONNEL (MV00001) . . . 57

10.1.8 Alimentation 24 volts :. . . . 58

11 INSTRUCTIONS DE PROGRAMMATION . . . 59

11.1 Code PIN d'installation et de configuration . . . 59

11.2 Station de commande MCX . . . 59

11.3 Arborescence des menus . . . 60

11.4 Sélection de la langue . . . 61

11.5 Réinitialisation usine . . . 61

11.6 Installation de l'application Nice G.O. . . . 61

11.7 Connexion au Wi-Fi . . . 61

11.8 Réglage des limites d'ouverture/fermeture . . . 62

11.9 Choix du mode de fonctionnement . . . 62

11.10 Mise à jour du micrologiciel . . . 63

11.11 Minuterie de fonctionnement . . . 63

11.12 Configuration de l'arrêt intermédiaire . . . 64

11.13 Configuration du délai de fermeture . . . 64

11.14 Programmation du récepteur . . . 64

11.15 Installation de l'antenne . . . 64

11.16 Programmation du récepteur radio intégré . . . 65

11.17 Remplacement des piles de la télécommande . . . 65

12 ANNEXE I : INSTALLATION DES PHOTOCELLULES NICE N-1 OU N-4 . . . 66

12.1 Précautions de sécurité pour l'installation . . . 66

12.2 Installation de la photocellule Nice N-1 (MK00649) . . . 66

12.2.1 Installations murales . . . 66

12.3 Installation de la photocellule à barrière FRABA N-4/4 (MK00697) . . . 67

13 ANNEXE II : FONCTIONNEMENT MANUEL D'URGENCE . . . 69

14 ANNEXE III : SCHÉMAS ÉCLATÉS . . . 71

15 ANNEXE IV : CONNEXION PCBA . . . 74

16 ENTRETIEN DE L'OPÉRATEUR . . . 75

1 GARANTIE

NICE NORTH AMERICA garantit que les matériaux et la main-d'œuvre sont exempts de défauts de fabrication pendant une période de cinq (5) ans ou la limite de cycles applicable (selon la première éventualité). Limites de cycles : 100 000 cycles pour MCX-J et MCX-H ; 140 000 cycles pour MCX-GH. Le début de la garantie est déterminé par la date de la facture. Les matériaux retournés à Nice et jugés défectueux après examen seront retournés, au choix de Nice, avec des pièces réparées, neuves ou remises à neuf.
NICE NORTH AMERICA ne sera pas responsable des frais engagés dans le cadre du retour de matériel défectueux. Tout matériel retourné doit être reçu port payé, faute de quoi il ne sera pas accepté.
Cette garantie est limitée et remplace toutes les autres garanties, expresses ou implicites. Le vendeur n'assume aucune responsabilité expresse.

Cet équipement a été testé et jugé conforme aux limites applicables aux appareils numériques de classe A, conformément à la partie 15 des règles de la FCC. Ces limites sont conçues pour fournir une protection raisonnable contre les interférences nuisibles lorsque l'équipement est utilisé dans un environnement commercial. Cet équipement génère, utilise et peut émettre de l'énergie de radiofréquence et, s'il n'est pas installé et utilisé conformément au manuel d'instructions, peut causer des interférences nuisibles aux communications radio. L'utilisation de cet équipement dans une zone résidentielle est susceptible de causer des interférences nuisibles, auquel cas l'utilisateur devra corriger les interférences à ses propres frais.

Contient des modules émetteurs avec identifiant FCC : **JCQMIC-TX** et **2AC7Z-ESP32WROVERE**

INSTRUCTIONS DE SÉCURITÉ IMPORTANTES

Les dangers associés aux portes automatiques peuvent être réduits par une conception, une installation et une utilisation appropriées du site. Les installateurs, les équipes d'entretien et les propriétaires/utilisateurs doivent lire et suivre les exigences de sécurité figurant dans les manuels de produits **Nice**.

Il est important que seuls des installateurs qualifiés procèdent à l'installation des opérateurs de portes commerciales Nice.

Un installateur « qualifié » possède l'une des qualifications suivantes :

1. Un minimum de trois ans d'expérience dans l'installation d'équipements similaires.
2. Preuve de participation à un séminaire de formation technique Nice au cours des trois dernières années.
3. Des recommandations importantes du fabricant attestant de compétences techniques en installation et utilisation d'opérateurs de porte.

2 GUIDE DE SÉLECTION

Tableau 1

TAILLE MAXIMALE DE PORTE PAR TYPE														
				Portes sectionnelles						Portes à enroulement				
			Acier non isolé	calibre 24	calibre 22	calibre 20	calibre 18	calibre 16		calibre 24	calibre 22	calibre 20	calibre 18	calibre 16
			Acier isolé			calibre 24	calibre 22	calibre 20	calibre 16					
			Fibre de verre	**Porte en aluminium**		Porte en bois				**Grille en aluminium**	Porte en aluminium			
		Modèle/HP	Surface max. (pi²)											
Jackshaft (arbre déporté)	Service continu	MCX-J/H 1/2 HP	390	365	330	305	280	230	200	390	350	260	240	190
		MCX-H/GH 1 HP	625	605	550	500	445	400	310	625	525	400	360	300

Tableau 2

LISTE DES NUMÉROS DE PIÈCES	
N° PIÈCE	**Description**
MR00055	Manivelle (MCX-J)
MV00540	Transformateur double tension 480 V/600 V
MV00541	Assemblage de frein
MK01760	Carte d'extension à relais
MM00645	Plaque de montage mural – empreinte de montage Pro-GH héritée (2/boîte)
MM00651	Plaque de montage mural – empreinte de montage Pro-H/Pro-J héritée (2/boîte)
MR00057	Chaîne manuelle 9 m (29,5 pi)
MW00024	Espaceur de chaîne 1" – 1"
MW00025	Espaceur de chaîne 1" – 1-1/4"
MK00647	Télécommande monobouton Nice
MK00653	Télécommande Nice 3 boutons O/F/A
MK00659	Télécommande Nice 3 canaux (1,2,3)

Tableau 3

HAUTEUR MAXIMALE DE PORTE PAR TAILLE DE PIGNON					
PORTE SECTIONNELLE					
Taille de tambour (po)	4	4	5.25	5.25	5.25
Pignon de porte	B23	B18	B23	B18	B15
Hauteur max. de porte (pi)	**12**	**16**	**16**	**22**	**24**
Vitesse (po/s)*	6	8	8	10	12

(*) La vitesse peut être réglée dans le menu Vitesse de porte.

Tableau 4

HAUTEUR MAXIMALE DE PORTE PAR TAILLE DE PIGNON									
PORTE À ENROULEMENT – TAMBOUR 4"									
Taille de tambour (po)	0.75	0.75	0.75	1	1	1	1.25	1.25	1.25
Pignon de porte	B60	B50	B40	B60	B50	B40	B60	B50	B40
Hauteur max. de porte (pi)	**8**	**12**	**16**	**10**	**14**	**20**	**10**	**14**	**22**
Vitesse (po/s)*	4	6	8	5	7	10	6	8	11
PORTE À ENROULEMENT – TAMBOUR 6"									
Épaisseur de porte (po)	0.75	0.75	0.75	1	1	1	1.25	1.25	1.25
Pignon de porte	B60	B50	B40	B60	B50	B40	B60	B50	B40
Hauteur max. de porte (pi)	**10**	**14**	**20**	**12**	**16**	**22**	**14**	**18**	**24**
Vitesse moy. (po/s)*	5	7	10	6	8	11	7	9	13
PORTE À ENROULEMENT – TAMBOUR 8"									
Épaisseur de porte (po)	0.75	0.75	0.75	1	1	1	1.25	1.25	1.25
Pignon de porte	B60	B50	B40	B60	B50	B40	B60	B50	B40
Hauteur max. de porte (pi)	**14**	**18**	**24**	**14**	**20**	**24**	**16**	**22**	**30**
Vitesse moy. (po/s)*	7	9	12	7	10	13	8	11	15

(*) La vitesse peut être réglée dans le menu Vitesse de porte.

AVERTISSEMENT ! Ne pas raccorder à l'alimentation électrique pendant l'installation ou l'entretien de l'opérateur.

Pour toute question concernant la sécurité ou le fonctionnement de cet opérateur, veuillez contacter Nice au 1-877-888-1116. Conserver ces instructions.

3 VÉRIFICATION DE L'OPÉRATEUR ET DU MATÉRIEL

Dès la livraison de votre opérateur de porte de type mural Nice à usage intensif, inspecter soigneusement l'unité pour déceler tout dommage. Vérifier que l'option de câblage de commande, la puissance (HP), la tension, la phase et l'ampérage correspondent à votre alimentation disponible et à votre application de porte. Confirmer que tout le matériel standard listé ci-dessous a été reçu.

Tableau 5

VÉRIFICATION DE L'OPÉRATEUR ET DU MATÉRIEL	
Description	**Matériel**
1 x station de commande MCX	
1 x ensemble chaîne d'entraînement 50 : 1,2 m (4 pi) avec maillon de raccordement 50	
1 x pignon d'entraînement 50B12 x 1" avec 2 vis de pression et clavette 1/4" x 1-1/4"	
4 x boulon 3/8", écrou hexagonal, rondelle de blocage et rondelle plate	
Chaîne manuelle de 9 m (29,5 pi) et maillon de raccordement (modèles MCX-H/MCX-GH)	x 1
1 x panneau d'avertissement	WARNING
1 jeu de photocellules Nice (fournies avec tous les opérateurs)	Led Led

4 SPÉCIFICATIONS MCX-J, MCX-H ET MCX-GH

Les opérateurs de type mural à usage intensif MCX-J, **MCX-H** et **MCX-GH** sont conçus pour les portes commerciales et industrielles à grande levée, à levée verticale, les portes à enroulement et les grilles à enroulement, à condition que les portes soient entraînées par un arbre d'entraînement. Les opérateurs **MCX-H** et **MCX-GH** intègrent un palan à chaîne pour le fonctionnement manuel de la porte. Tous les modèles sont illustrés à la ***Figure 1*** (**MCX-J**, **MCX-H** et **MCX-GH**).

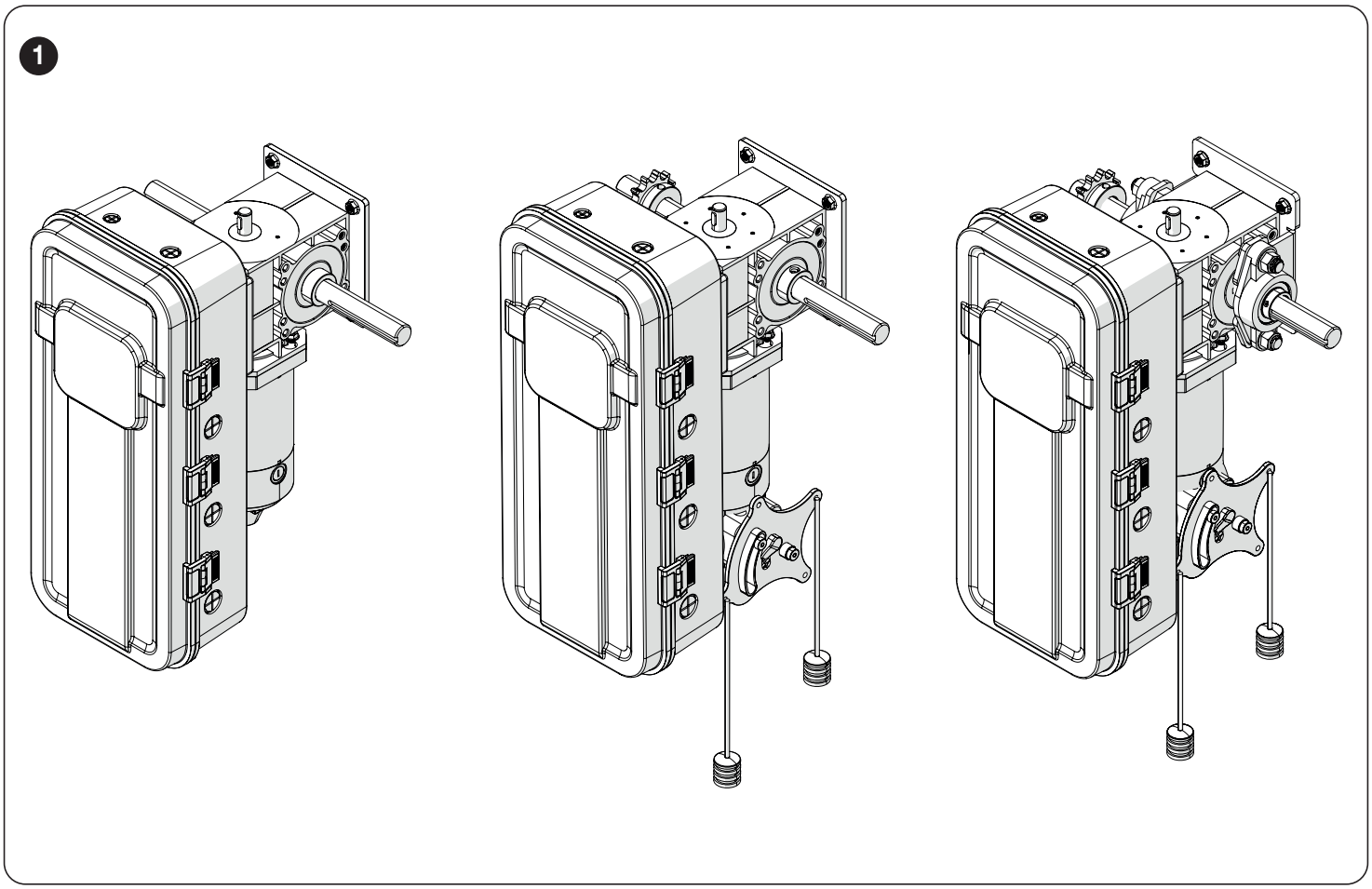

Tableau 6

Spécification	Description
Poids standard de l'opérateur	20–25 kg (45–55 lb)
Moteur	Moteur industriel à service continu 90 V CC, 1/2 HP et 1 HP
Tension de l'opérateur	120 V-240 V mono/triphasé (transformateur double tension optionnel 480/600 V – MV00540)
Vitesse de l'arbre de sortie	57 tr/min
Débrayage d'urgence	Système de débrayage par câble au niveau du sol avec coupure électrique permettant d'actionner la porte manuellement à la main (**MCX-J**) ou par palan à chaîne (**MCX-H** et **MCX-GH**) en cas d'urgence.
Frein (optionnel)	Frein électromécanique à ressort pour empêcher la course libre et maintenir la position de la porte. (MV00541)
Plaques de montage mural	MM00645 & MM00651

5 DIMENSIONS DE L'OPÉRATEUR

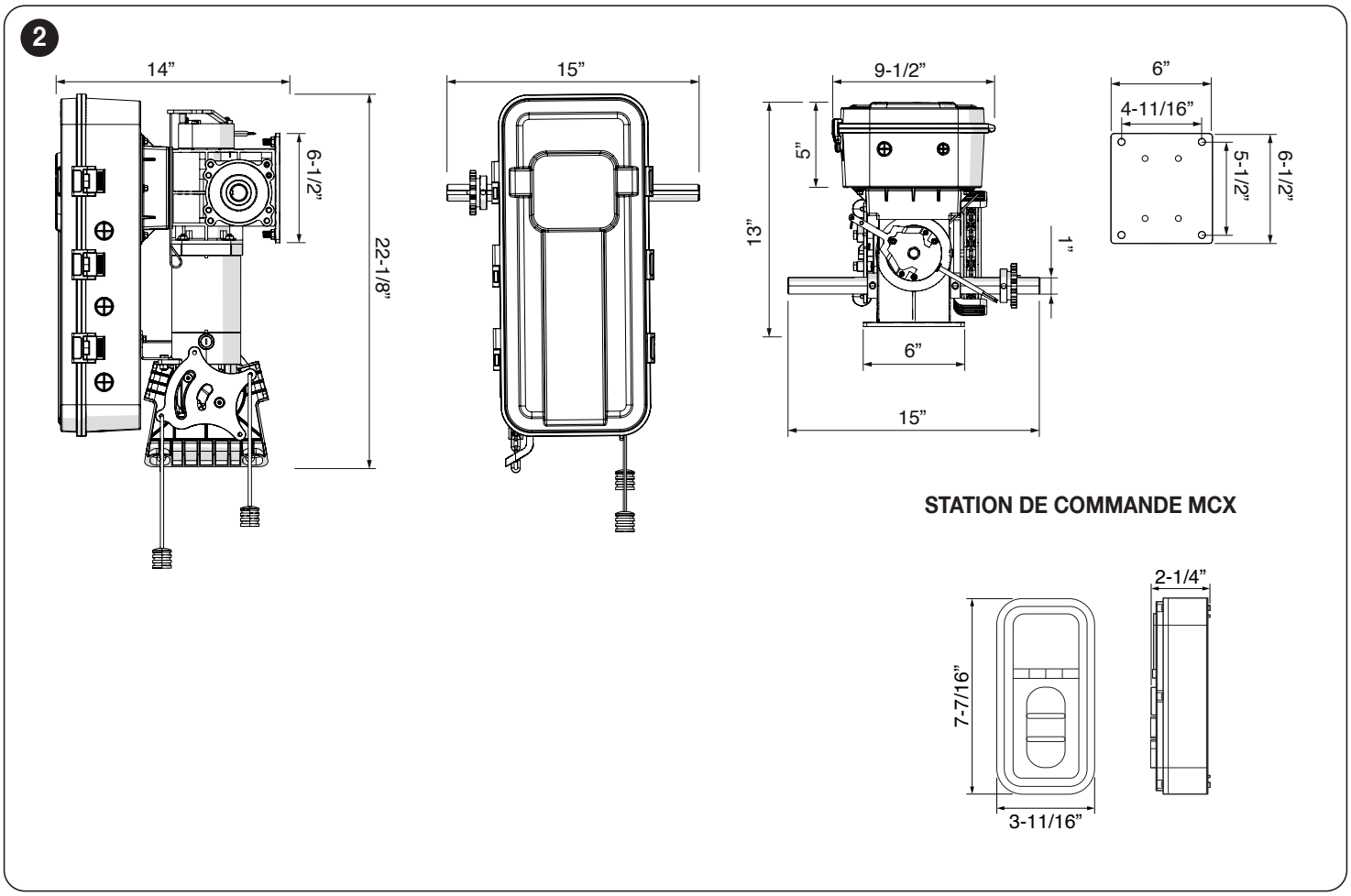

Dimensions de la plaque de montage mural (optionnel).

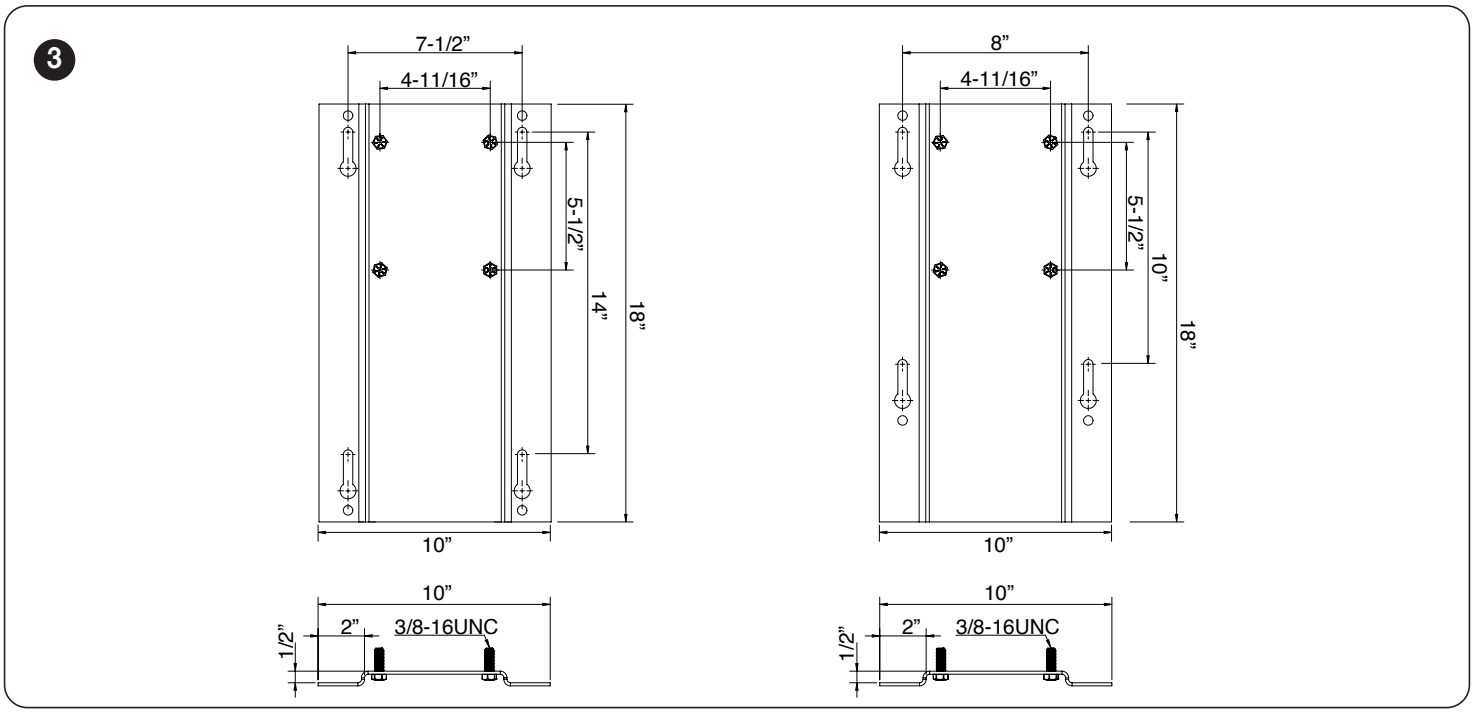

MM00651
Conçues pour une mise à niveau facile des Pro-H et Pro-J

MM00645
Conçues pour une mise à niveau facile des Pro-GH

REMARQUE : L'une ou l'autre plaque de montage mural est compatible avec tous les opérateurs MCX Nice.

6 INSTRUCTIONS DE SÉCURITÉ IMPORTANTES

AVERTISSEMENT ! Pour réduire le risque de blessures ou de décès :

LIRE ET SUIVRE TOUTES LES INSTRUCTIONS :

- Ne jamais permettre aux enfants d'utiliser ou de jouer avec les commandes de porte. Gardez la télécommande (le cas échéant) hors de portée des enfants.
- Le personnel doit rester éloigné d'une porte en mouvement et la garder en vue jusqu'à ce qu'elle soit complètement fermée ou ouverte. **Personne ne doit traverser la trajectoire d'une porte en mouvement.**
- Tester les dispositifs de sécurité de la porte au moins une fois par mois. Après avoir ajusté la limite de course, retester les dispositifs de sécurité de l'opérateur de porte. Un réglage incorrect de l'opérateur peut causer des blessures graves ou la mort.
- Pour les produits équipés d'un débrayage manuel, utiliser de préférence le débrayage lorsque la porte est fermée. Faire preuve de prudence lors de l'utilisation de ce débrayage lorsque la porte est ouverte. Des ressorts faibles ou cassés peuvent provoquer une chute rapide de la porte, causant des blessures graves ou la mort.
- **Maintenir les portes en bon état de fonctionnement et bien équilibrées.** Voir le manuel du propriétaire du fabricant de la porte. Une porte mal réglée ou mal équilibrée peut causer des blessures graves ou la mort. Faire effectuer les réparations des câbles, des ensembles de ressorts et autres matériels par des techniciens qualifiés en systèmes de porte.
- Appuyer sur le dispositif **« OPEN »** (Ouvrir) ou utiliser le mécanisme de débrayage d'urgence si une personne est coincée sous la porte.
- **Conserver ces instructions.** Le propriétaire ou les utilisateurs doivent comprendre la sécurité et le fonctionnement du système de porte. S'assurer que ce manuel d'installation se trouve à proximité du système de porte.

7 INSTRUCTIONS D'INSTALLATION IMPORTANTES

LIRE ET SUIVRE TOUTES LES INSTRUCTIONS D'INSTALLATION :

- Les opérateurs de portes commerciales ne doivent jamais être installés dans une installation résidentielle.
- N'installer que sur une porte en bon état de fonctionnement et bien équilibrée. Une porte mal réglée peut causer des blessures graves. Faire réparer les câbles, ressorts et autres matériels par du personnel qualifié avant d'installer l'opérateur.
- Retirer toutes les cordes. Retirer ou désactiver tous les verrous connectés à la porte avant d'installer l'opérateur, sauf si les verrous sont verrouillés mécaniquement ou électriquement sur l'unité motrice.
- Installer l'opérateur à au moins 2,4 m (8 pi) au-dessus du sol si l'opérateur comporte des pièces mobiles exposées.
- Ne pas raccorder l'opérateur à la source d'alimentation avant d'y être invité.
- Positionner la station de commande : (a) en vue de la porte, (b) à une hauteur minimale de 1,5 m (5 pi) afin que les jeunes enfants ne puissent pas l'atteindre, et (c) à l'écart de toutes les pièces mobiles de la porte.
- Installer le panneau d'avertissement anti-coincement près de la station de commande, dans un endroit bien visible.
- Pour les produits équipés d'un débrayage manuel, informer l'utilisateur final sur son fonctionnement.
- Installer des dispositifs de protection anti-coincement sans contact (photocellules) et/ou des dispositifs de protection anti-coincement à contact (bords renverseurs).

REMARQUE : Les photocellules doivent être installées à au maximum 15 cm (6 po) du sol. Les bords doivent être installés sur le bord avant de la porte.

REMARQUE :

- L'installation de l'opérateur doit être effectuée par un installateur qualifié. La porte doit être correctement installée et fonctionner en douceur. Retirer tous les verrous de porte avant l'installation.
- Les opérateurs **MCX-J**, **MCX-H** et **MCX-GH** ont des arbres de sortie doubles et peuvent être montés du côté gauche (standard) ou droit de la porte. Pour inverser le côté d'installation, desserrer les vis de fixation, retirer le pignon d'entraînement et la clavette, puis les installer de l'autre côté de l'arbre moteur. Le palan à chaîne peut également être inversé de droite à gauche et vice versa.

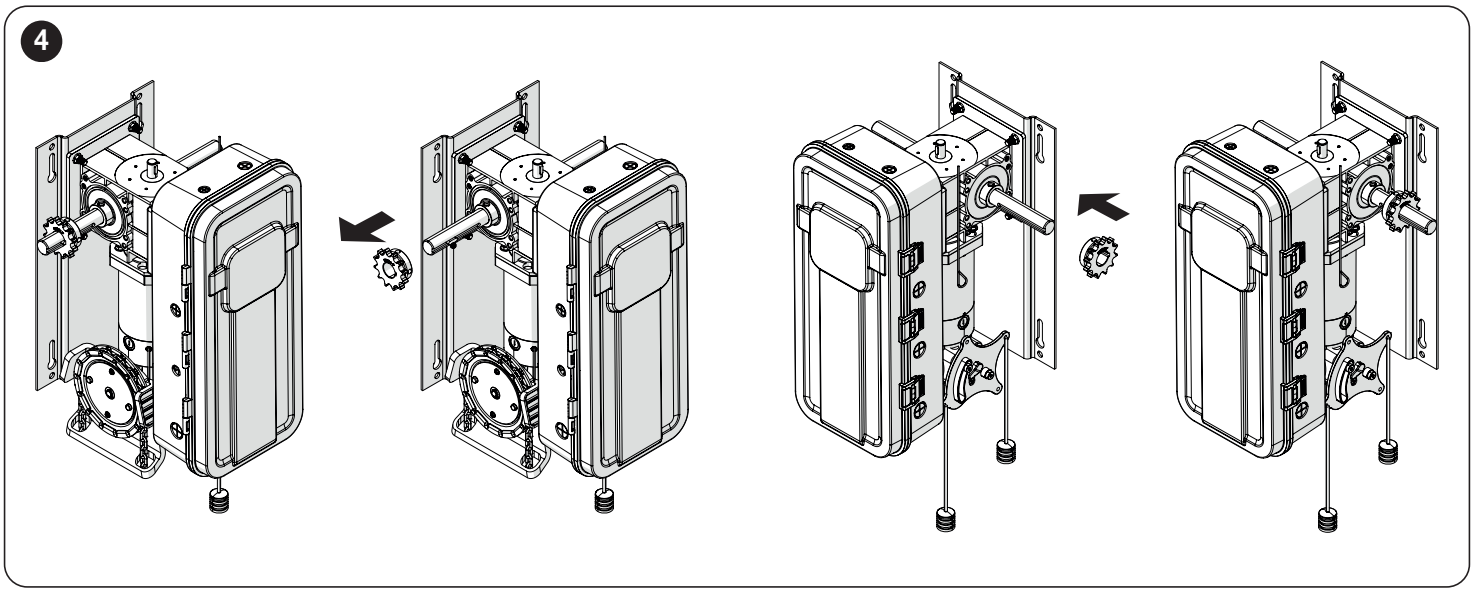

Les opérateurs **MCX-H** et **MCX-GH** incluent un palan à chaîne intégré. Selon l'installation, si l'orientation du palan n'est pas correctement réglée, la chaîne manuelle peut pendre dans l'ouverture de la porte. Dans ce cas, l'orientation du palan peut être inversée.

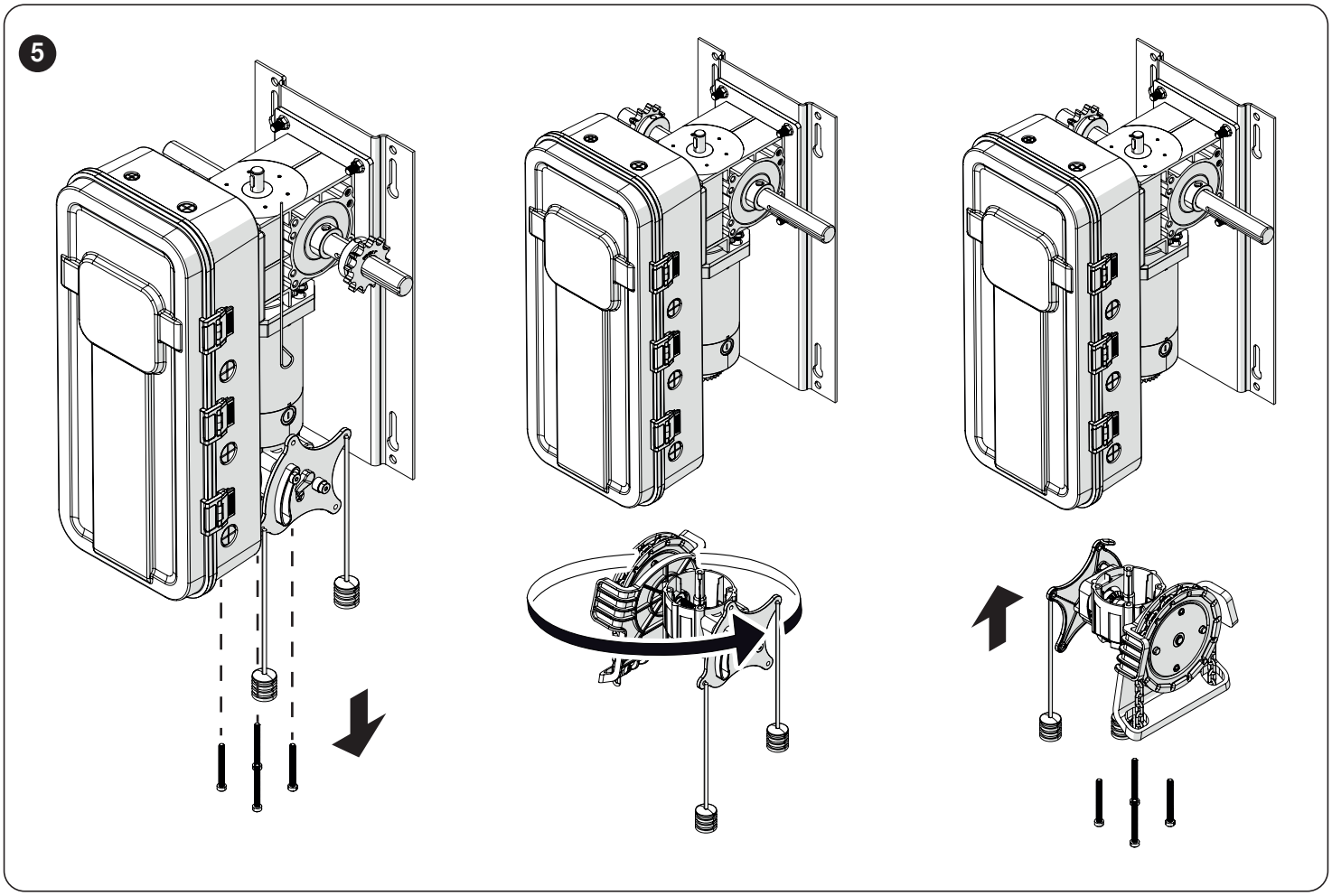

8.1 INSTALLATION DU KIT DE FREIN (MV00541 OU MV00543)

Pour installer un frein électromécanique optionnel, suivre les étapes ci-dessous. Le frein doit être installé avant l'opérateur, et peut être installé à gauche ou à droite selon l'installation. Pour plus de détails, se référer aux instructions (MN00283) incluses avec l'assemblage du frein.

1. À l'aide d'une pince à circlips, ouvrir l'un des anneaux de retenue (A) et le mettre en place dans la rainure de l'arbre (B).

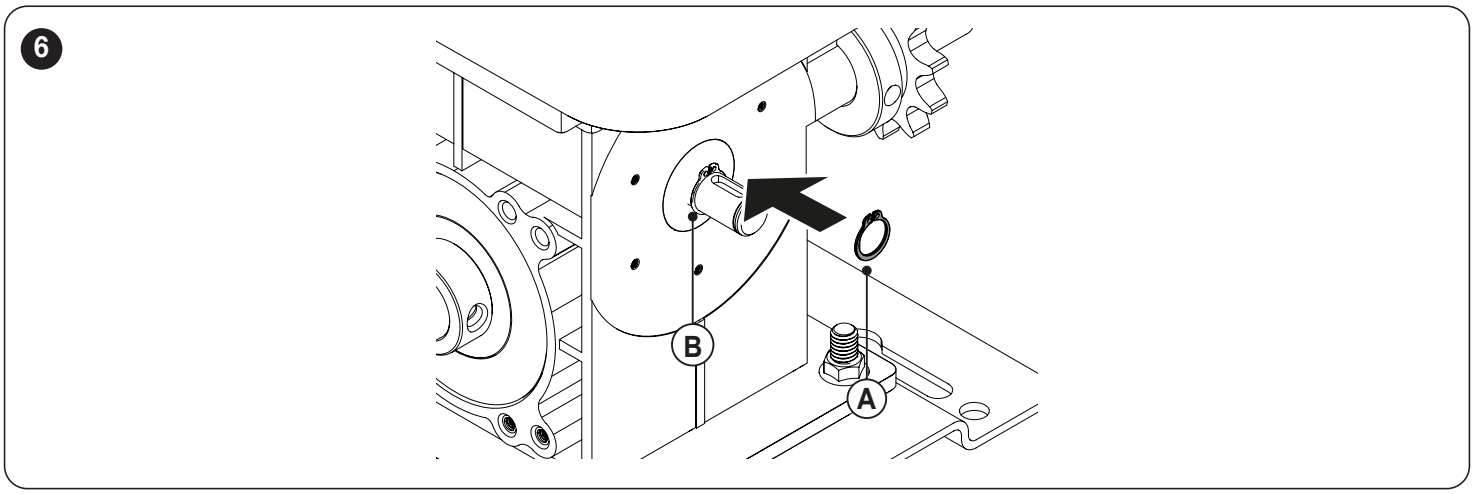

2. Insérer la clavette (C) dans la rainure de l'arbre, puis faire glisser l'engrenage du frein (D) sur l'arbre (s'assurer de l'orientation correcte de l'engrenage du frein). Installer le deuxième anneau de retenue (E) sur l'arbre pour fixer l'engrenage du frein.

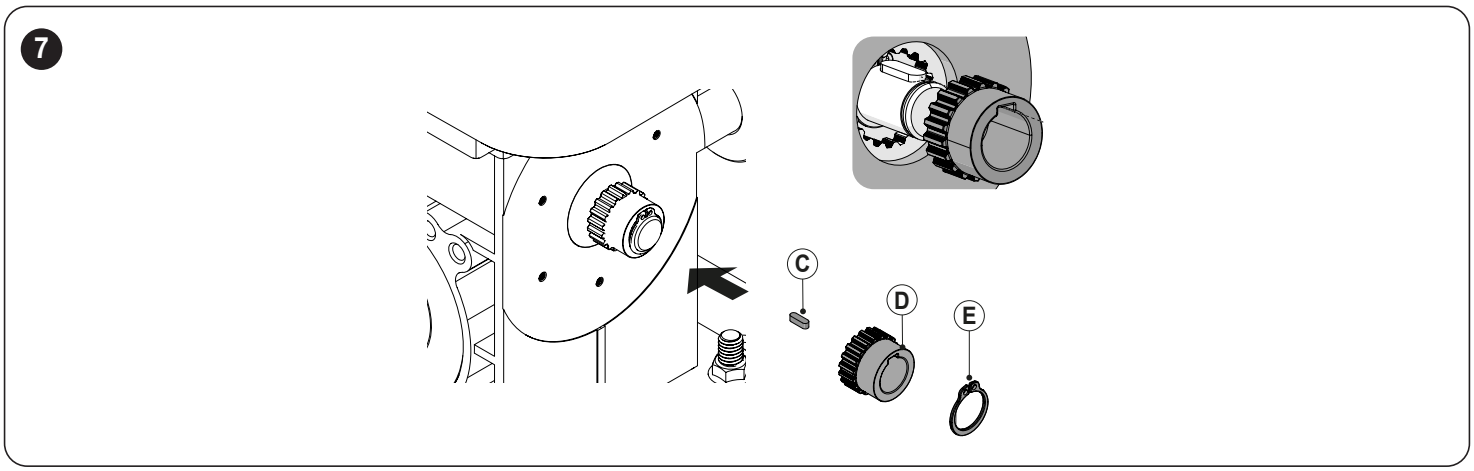

3. Installer la plaque de montage (F) et la plaque de friction (G) (toutes deux font partie de l'assemblage du frein). S'assurer que la plaque de montage est bien à plat contre le boîtier du réducteur.

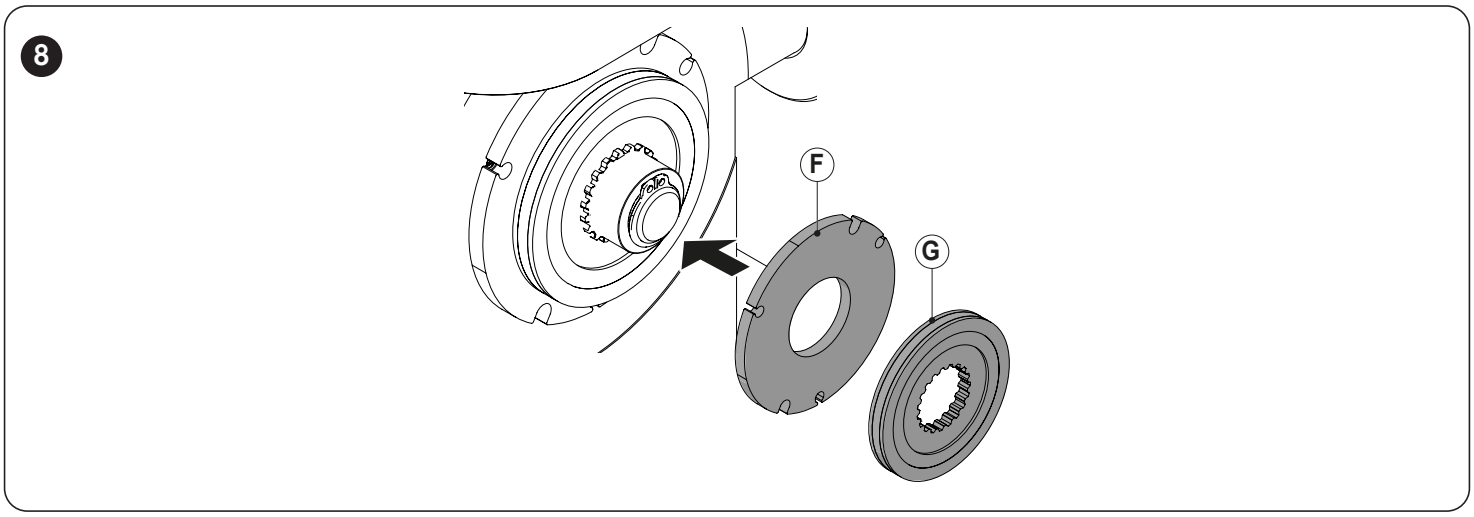

4. Faire glisser l'assemblage du frein (H) sur l'arbre par-dessus la plaque de friction et l'engrenage du frein. Fixer l'assemblage du frein à l'aide des vis (I) et des rondelles (J). Serrer les vis à 3 Nm (2,2 pi-lb).

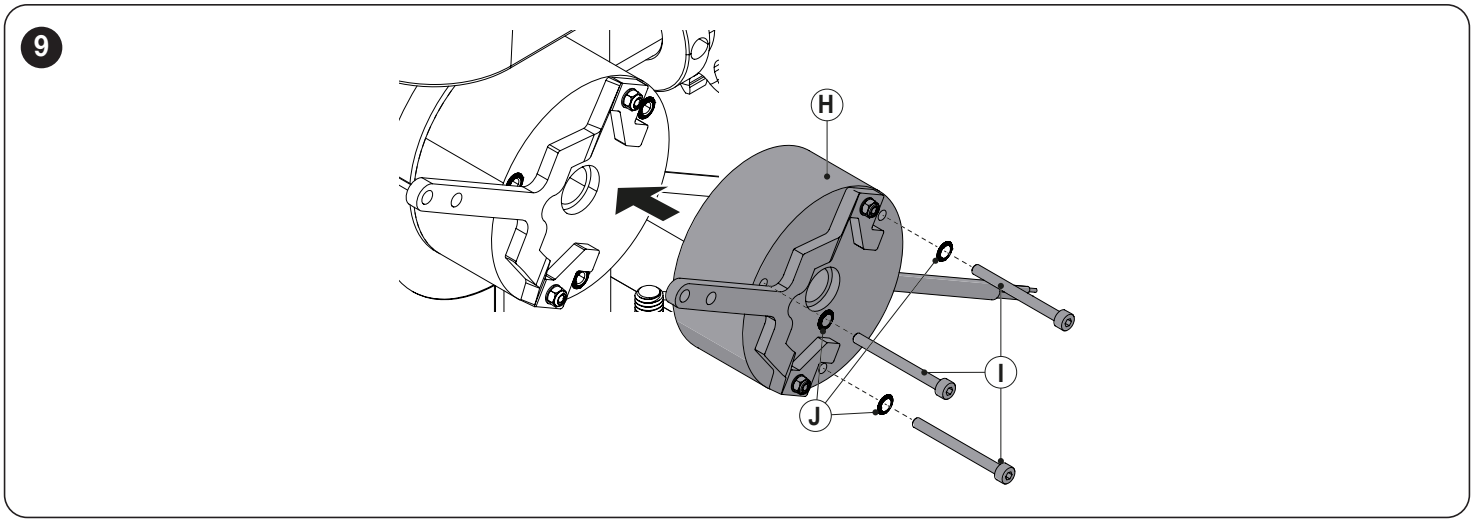

5. Raccorder l'assemblage de chaîne de frein (L) au levier du frein avec l'anneau porte-clés inclus, et fixer la chaîne dans le guide-chaîne (M) (non inclus dans le kit) au niveau du sol.

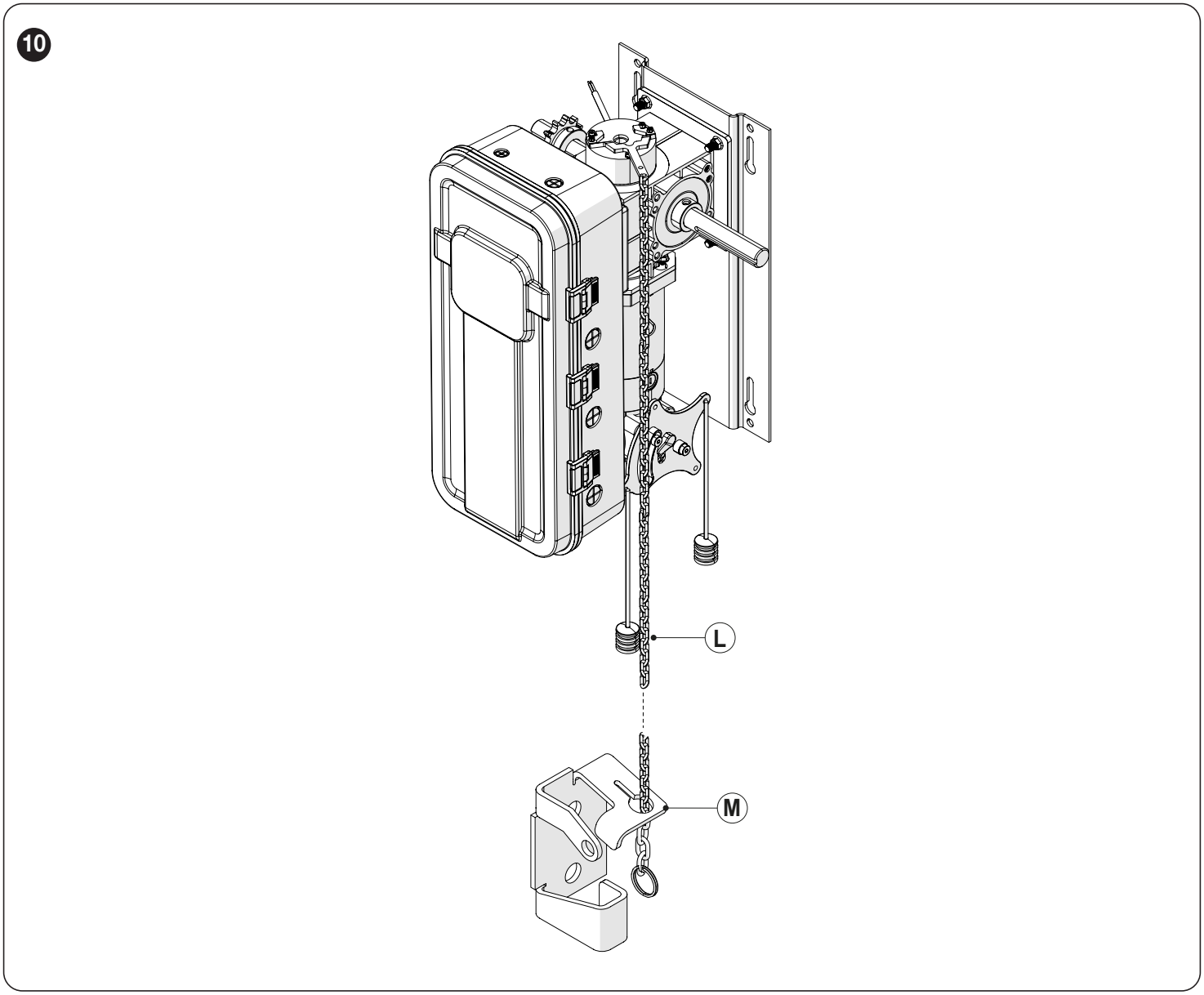

8.2 INSTALLATION DE LA STATION DE COMMANDE MCX

1. Installer la station de commande à l'écart de toutes les pièces mobiles de la porte, en vue de la porte et à une hauteur minimale de 1,5 m (5 pi) du sol.
2. Installer le panneau d'avertissement anti-coincement à côté de la station de commande.

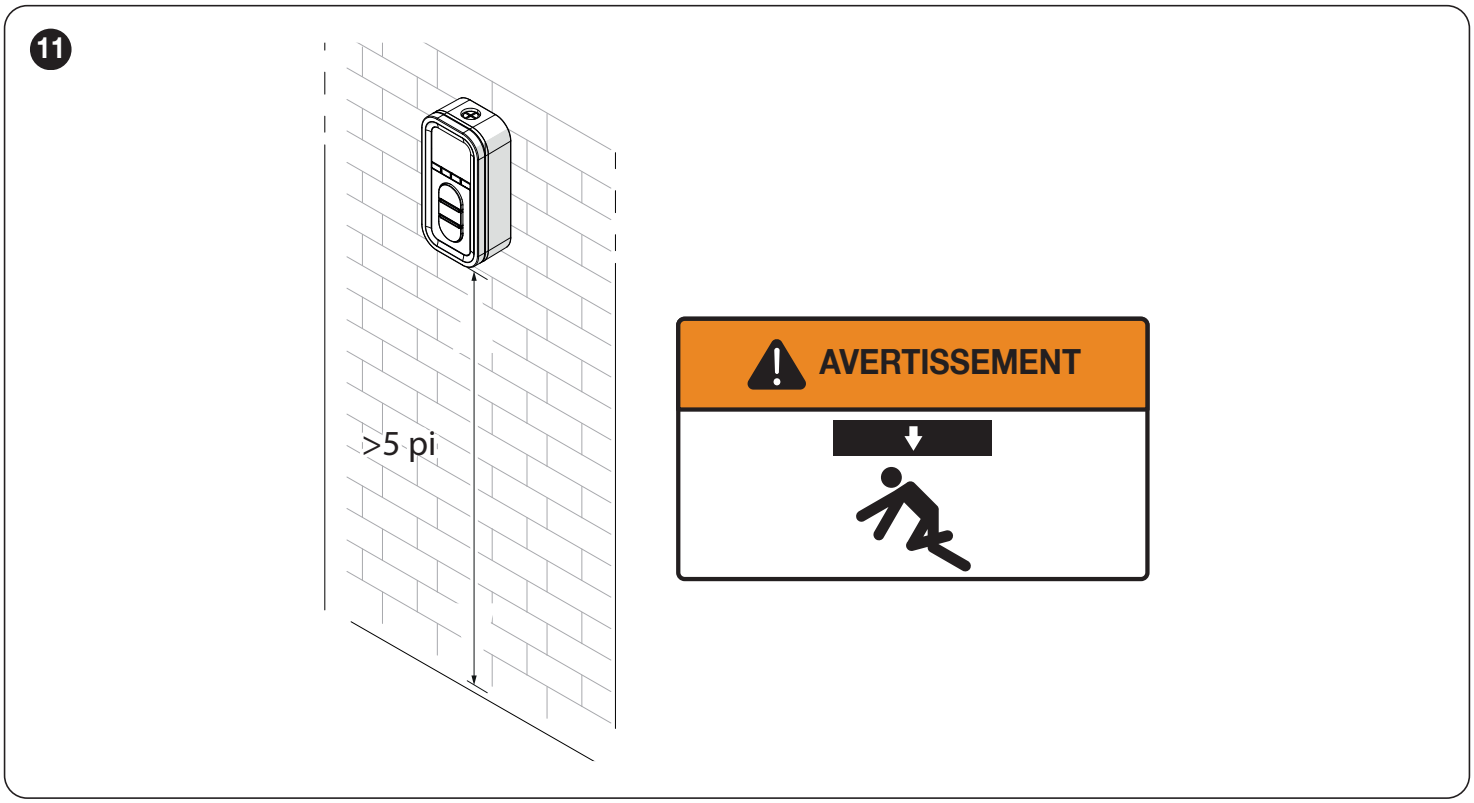

8.3 INSTALLATION DE L'OPÉRATEUR

1. En règle générale, l'opérateur de porte doit être installé en dessous de l'arbre d'entraînement et aussi près que possible de la porte. La distance idéale entre l'arbre d'entraînement de l'opérateur et l'arbre de la porte est d'environ 30–38 cm (12–15 po). L'opérateur peut être monté au mur/sur un banc ou sur une console/étagère. Ces deux configurations de montage sont illustrées ci-dessous :

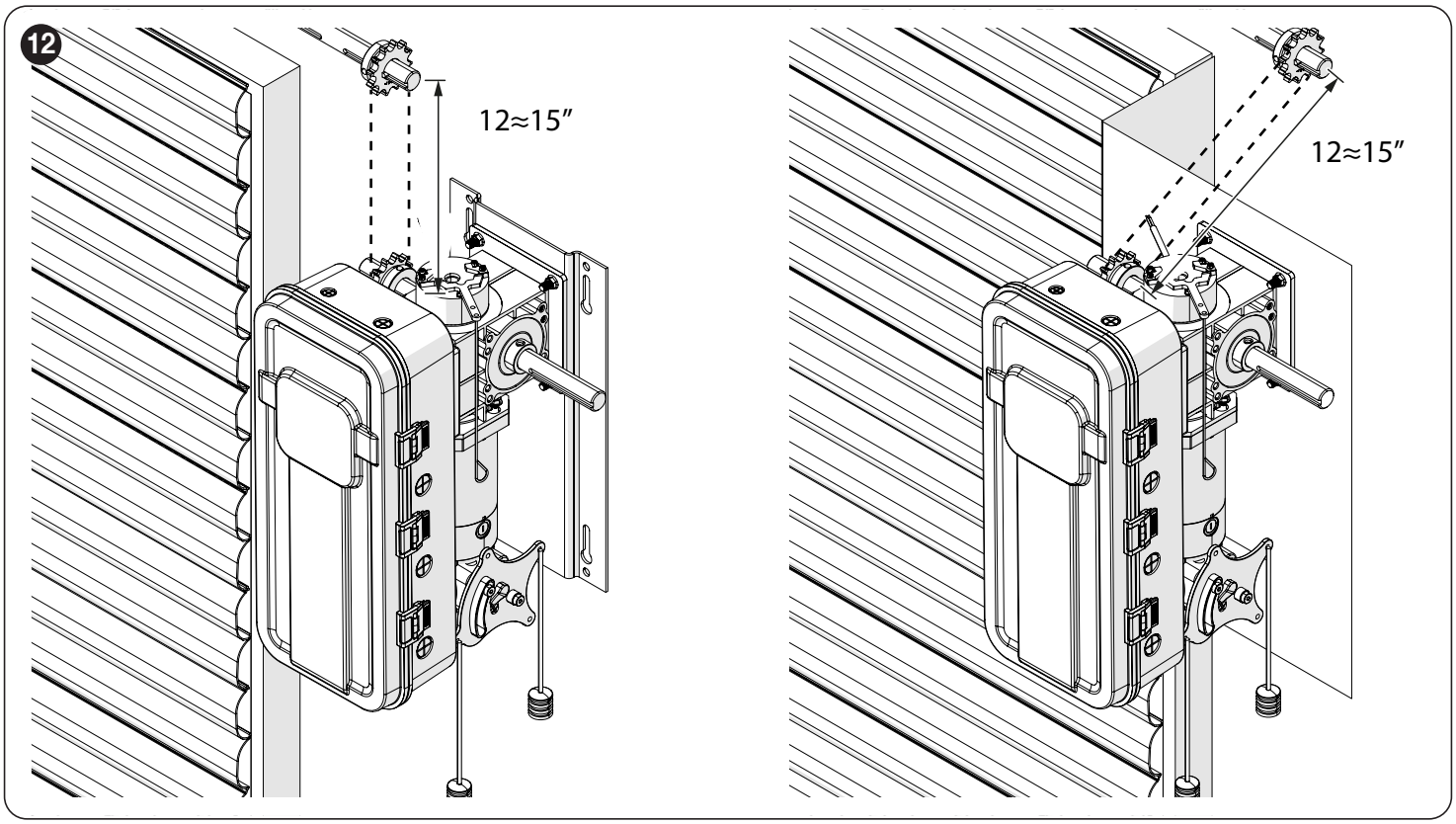

2. Fixer l'opérateur au mur, au carter ou au banc avec les boulons 3/8", écrous et rondelles fournis ou avec des chevilles et des vis à bois si l'installation l'exige. S'assurer que l'opérateur est bien maintenu, mais ne pas encore serrer les boulons.
3. Placer le pignon de porte sur l'arbre de porte et l'aligner avec le pignon d'entraînement de l'opérateur sans insérer la clavette ni les vis de fixation.
4. Si un espaceur de chaîne optionnel a été commandé avec l'opérateur, l'installer comme indiqué ci-dessous :

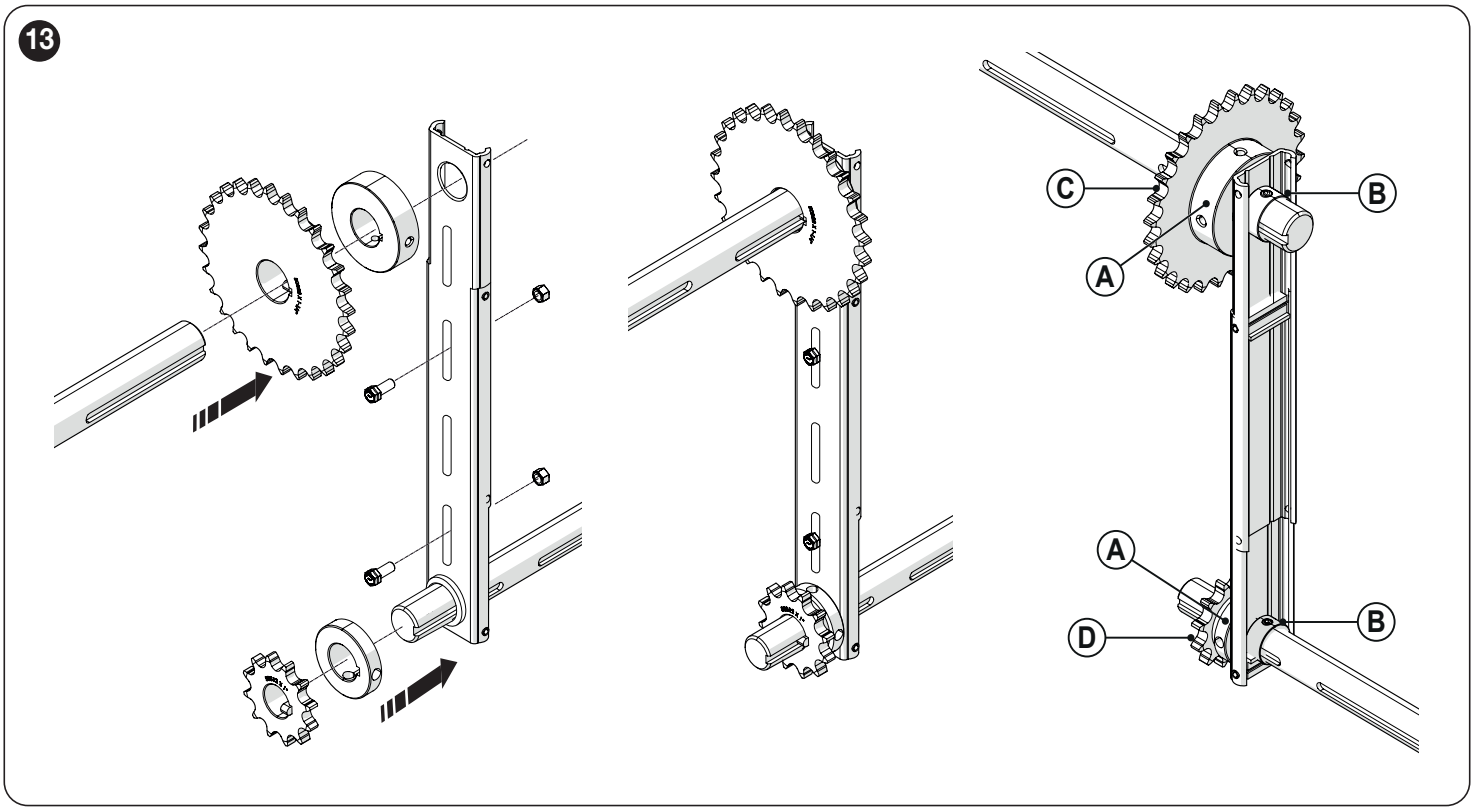

A. Palier à bride
B. Collier
C. Pignon de porte
D. Pignon de l'opérateur

5. Installer la chaîne d'entraînement sur les pignons.
6. Abaisser ou élever l'opérateur pour ajuster la tension de la chaîne de façon à ce qu'il n'y ait pas plus de 6 mm (1/4 po) de jeu entre les pignons. Serrer les boulons de fixation de l'opérateur.
7. Réaligner soigneusement les pignons si nécessaire, puis fixer la clavette et les vis de fixation.

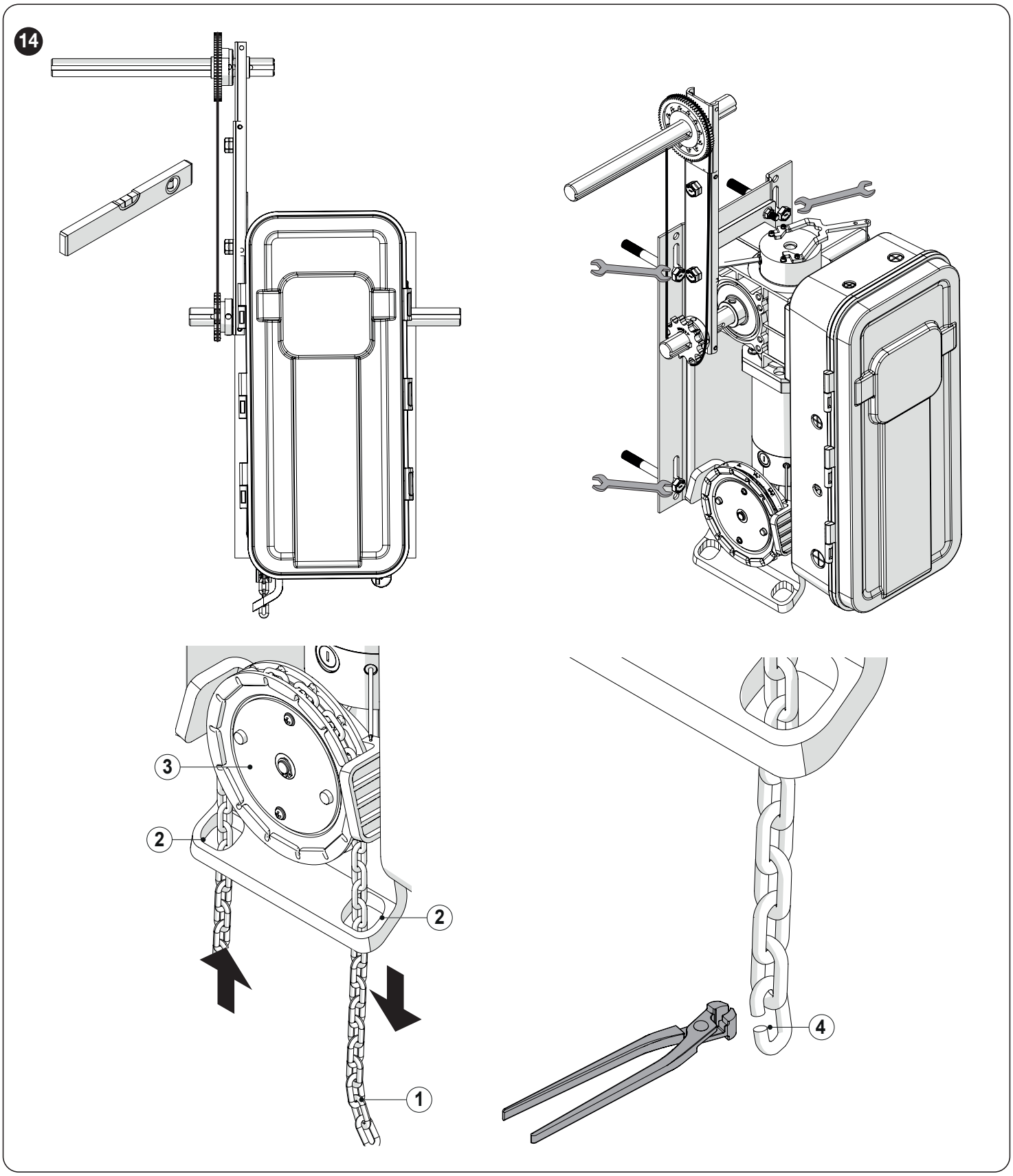

Pour les modèles MCX-H et MCX-GH :
Couper la chaîne manuelle de façon qu'elle pende à 60–90 cm (2–3 pi) au-dessus du sol une fois installée. Pour déterminer la longueur correcte, doubler la hauteur de la porte et soustraire 1,2 m (4 pi) (ex. pour une porte de 4,3 m / 14 pi : 14 × 2 – 4 = 24 pi).

Passer la chaîne manuelle (1) dans le carter de chaîne (2) et l'enrouler autour de la roue à empreintes (3). Raccorder les deux extrémités de la chaîne à l'aide du maillon de raccordement fourni (4).

Si la hauteur de la porte nécessite plus de 9 m (29,5 pi) de chaîne incluse, des ensembles de chaîne supplémentaires (MR00057) peuvent être ajoutés au besoin.

9 CONNEXIONS ÉLECTRIQUES

Avant de raccorder l'alimentation ou la station de commande, consulter le schéma de câblage à l'intérieur du couvercle du boîtier de commande et à l'Annexe IV de ce manuel.

Chaque opérateur de porte commerciale doit avoir sa propre alimentation dédiée.

Nice recommande fortement que chaque opérateur de porte commerciale dispose d'un disjoncteur ou d'un sectionneur à fusible externe.

AVERTISSEMENT ! Comparer la tension d'alimentation disponible à la plaque signalétique de l'opérateur avant le raccordement électrique. Le raccordement à une tension d'alimentation inappropriée peut causer des dommages graves à l'opérateur.

Pour réduire le risque de blessures ou de décès :

- toutes les connexions électriques doivent être effectuées par un technicien qualifié
- ne pas tenter de raccorder l'opérateur à l'alimentation sans avoir préalablement coupé le courant au tableau électrique
- l'opérateur doit être raccordé conformément aux codes électriques locaux et mis à la terre sur la borne de masse à l'intérieur du boîtier de commande.

AVERTISSEMENT ! Lorsque deux fils ou plus doivent être insérés dans la même borne, il est recommandé d'utiliser une fiche d'extrémité (ferrule) pour solidariser les fils avant insertion. Cela permet d'assurer une connexion solide, stable et fiable.

10.1 CONNEXIONS ÉLECTRIQUES DE L'OPÉRATEUR ET INSTRUCTIONS DE MISE EN SERVICE

Important : Suivre ces étapes soigneusement et dans l'ordre indiqué :

10.1.1 RACCORDER L'ALIMENTATION

Accéder aux bornes de la carte principale comme indiqué :

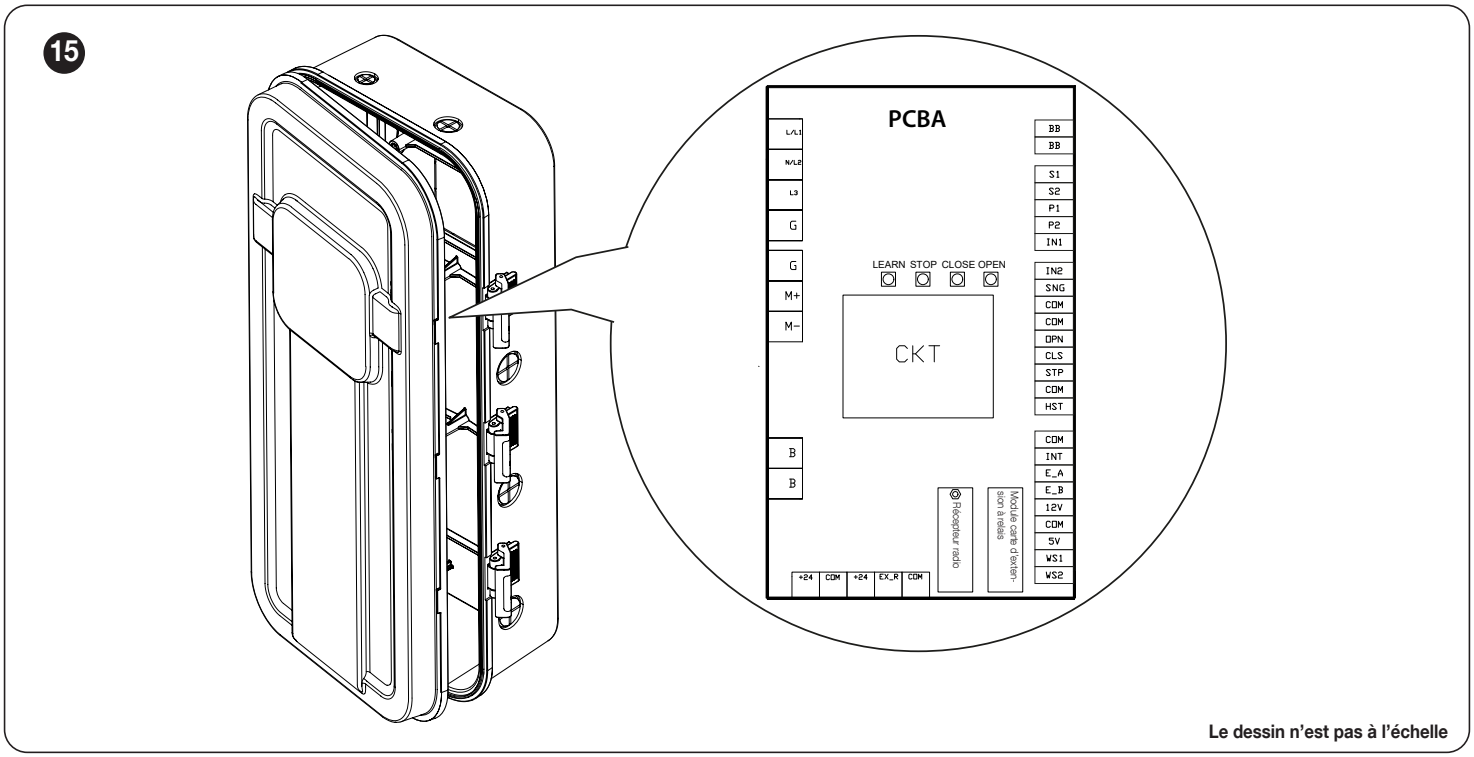

CÂBLAGE D'ALIMENTATION : Utiliser les orifices 1/2" NPT (diamètre 22 mm / 7/8") pour tout câblage d'alimentation.

Monophasé (120-240 VCA) : Raccorder l'alimentation monophasée aux bornes L et N.

Triphasé (208-240 VCA) : Raccorder l'alimentation triphasée aux bornes L1, L2 et L3.

Triphasé (480/600 VCA) : Raccorder l'alimentation triphasée aux bornes du transformateur comme indiqué dans les schémas ci-dessous. Raccorder le fil bleu du transformateur à L1 et le fil noir du transformateur à L2.

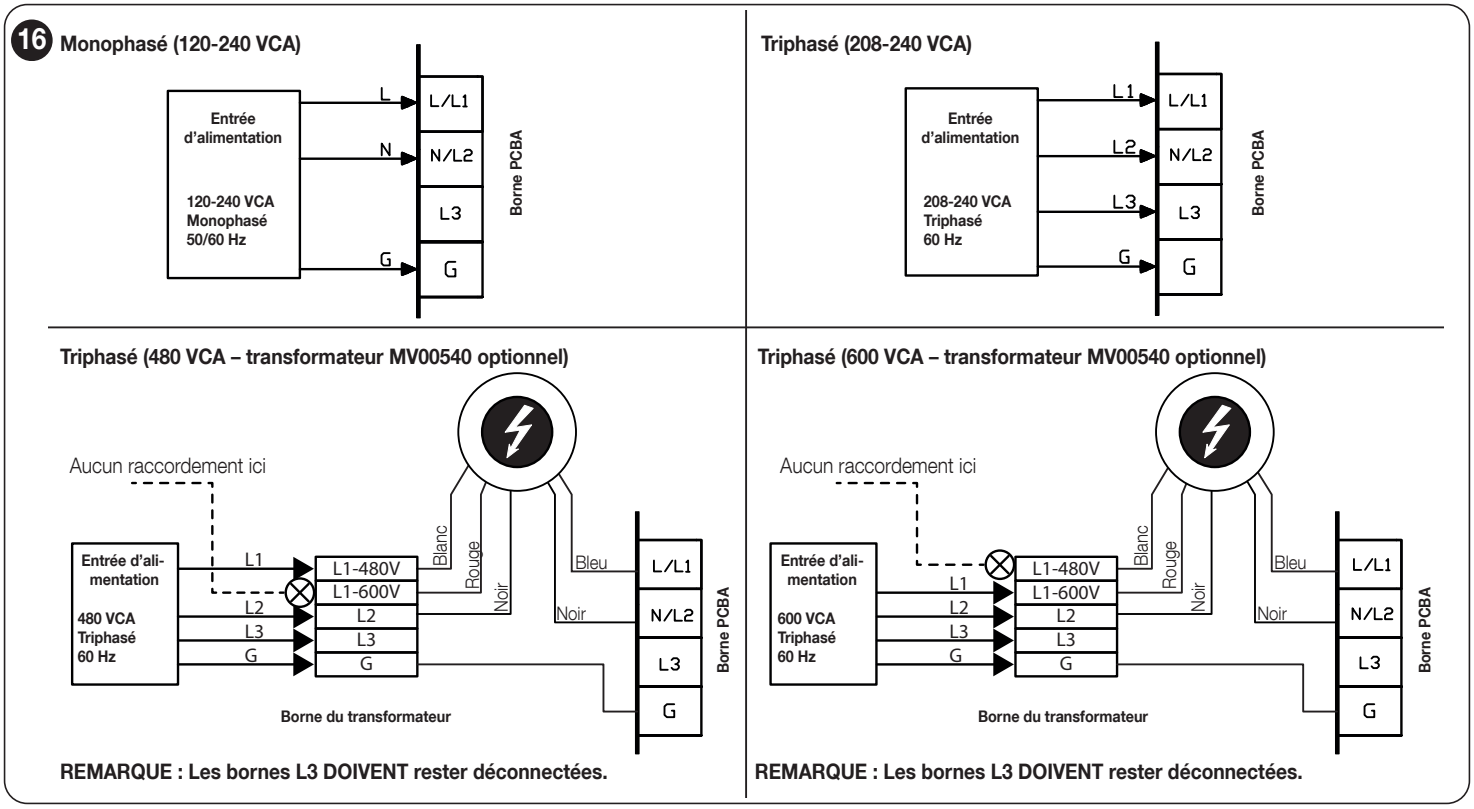

10.1.2 RACCORDER LA STATION MURALE (OBLIGATOIRE)

REMARQUE : Ne pas acheminer les fils de commande et les fils d'alimentation dans le même conduit.

Accéder aux bornes de la station murale comme indiqué :
- desserrer les six vis (1) pour accéder aux bornes de la station murale au revers (2)

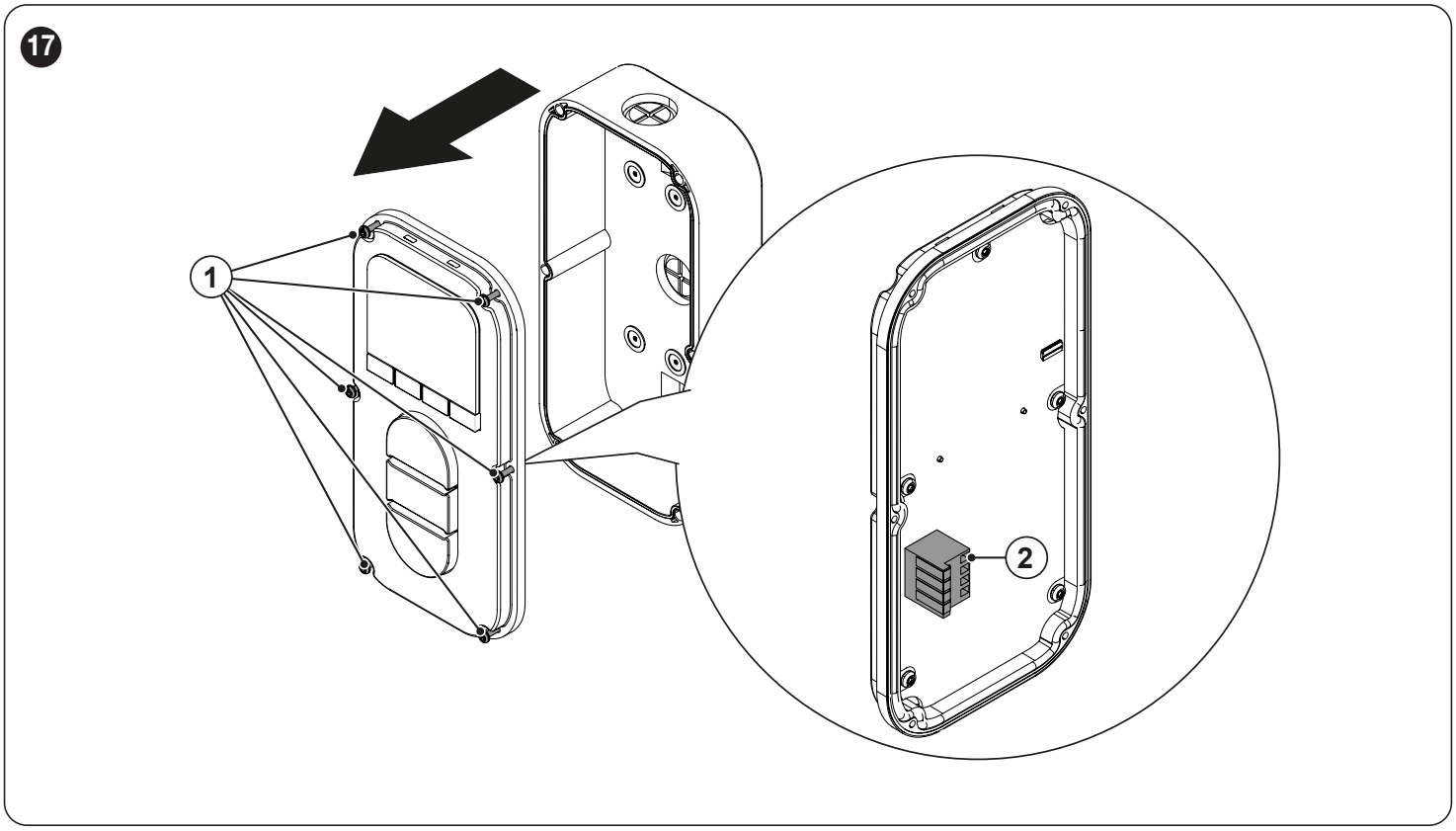

- À l'aide d'un câble paire torsadée 16–22 AWG, raccorder chaque borne de la station murale (COM, 5V, WS1, WS2) à la borne correspondante sur la carte principale.

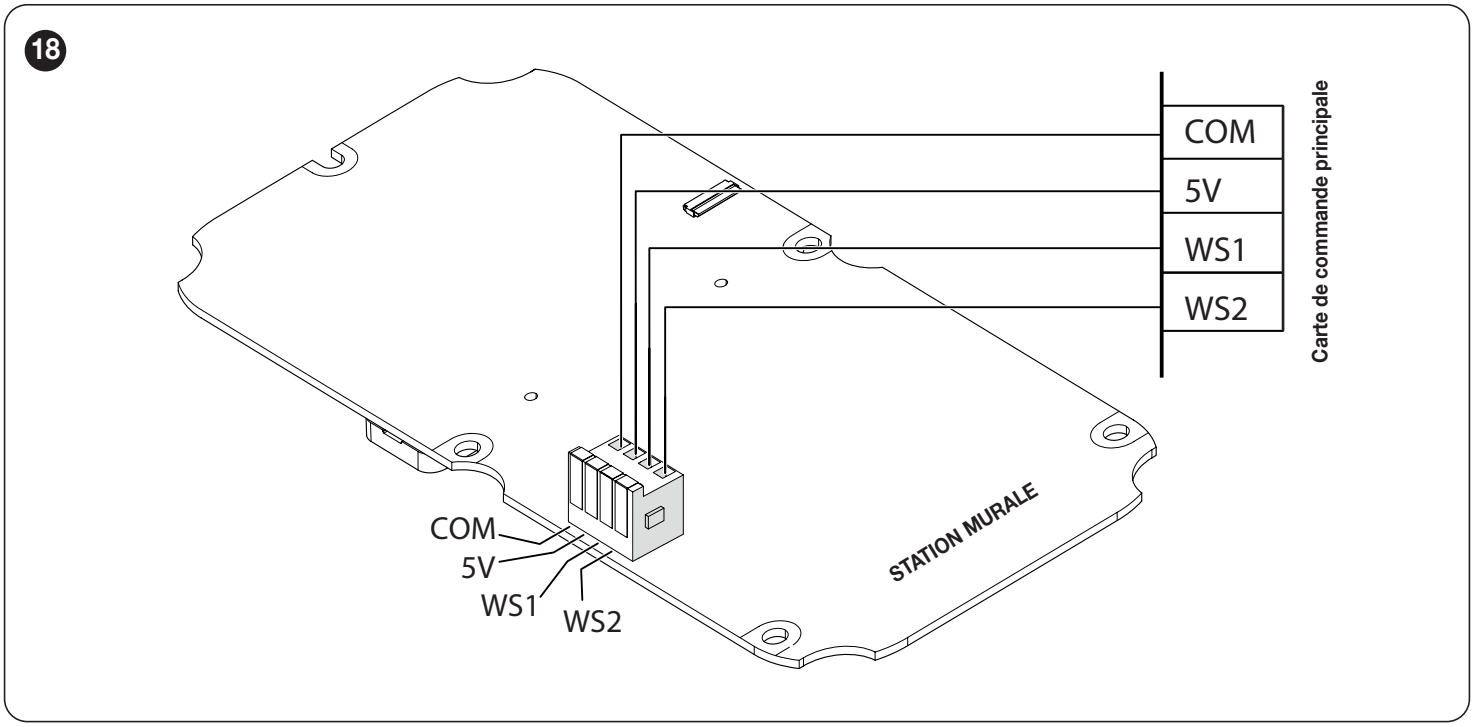

10.1.3 RACCORDER LES DISPOSITIFS DE SÉCURITÉ

Raccorder les dispositifs de sécurité à la carte principale comme suit :
Photocellules BlueBus : Raccorder aux bornes BB et BB.
Photocellules à sortie pulsée : Raccorder aux bornes P1 et P2 (une seule paire maximum).
Dispositifs de sécurité résistifs 10 kΩ : Raccorder aux bornes S1 et S2 (un seul dispositif maximum).

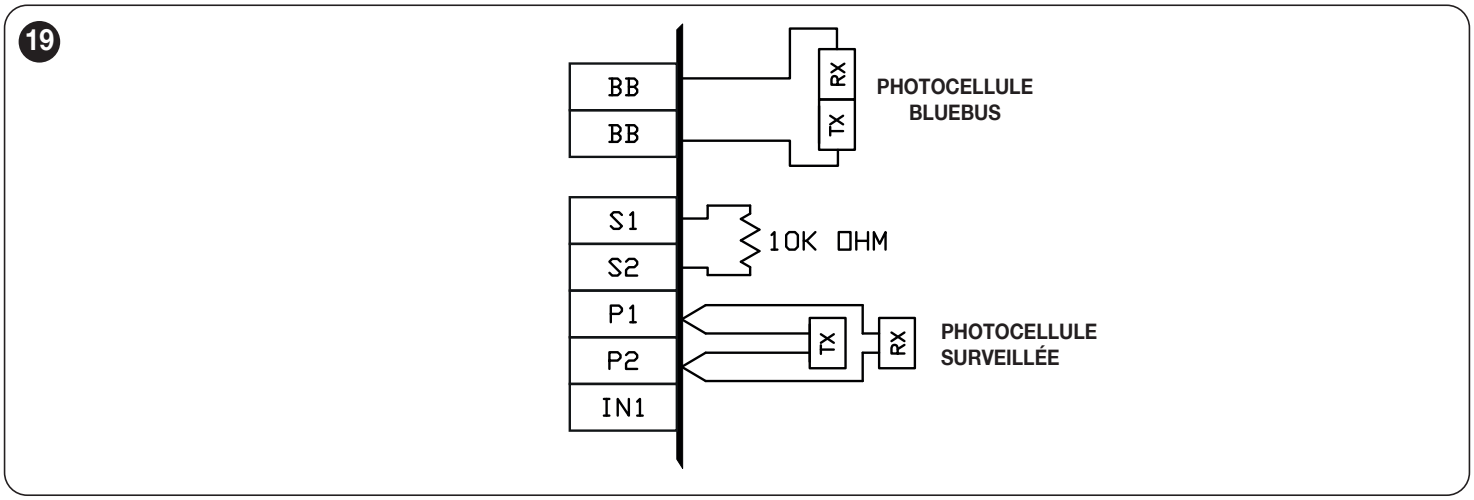

IMPORTANT ! Des dispositifs de sécurité surveillés doivent être raccordés si une activation momentanée en fermeture est requise.

Dispositifs de sécurité surveillés :
Au moins une paire de photocellules surveillées Nice ou un dispositif de sécurité surveillé compatible Nice doit être raccordé et activé. Sinon, la porte ne peut être ouverte et fermée que par pression constante sur les boutons d'ouverture ou de fermeture. Si la pression constante sur le bouton de fermeture est relâchée avant que la porte n'atteigne la position complètement fermée, la porte s'inverse en position pleine ouverture.

REMARQUE : Un seul dispositif de sécurité surveillé pulsé peut être raccordé aux bornes P1 et P2.

Un seul dispositif de sécurité surveillé 10 kΩ peut être raccordé aux bornes S1 et S2. Voir la section 12 pour les instructions d'installation complètes des photocellules Nice BlueBus ou compatibles Nice.

10.1.4 CÂBLAGE DU BORD ÉLECTRIQUE

Un bord électrique standard à 2 fils ou 4 fils, ou une photocellule, peut être raccordé aux bornes S1 et S2 en tant que dispositif de sécurité surveillé.

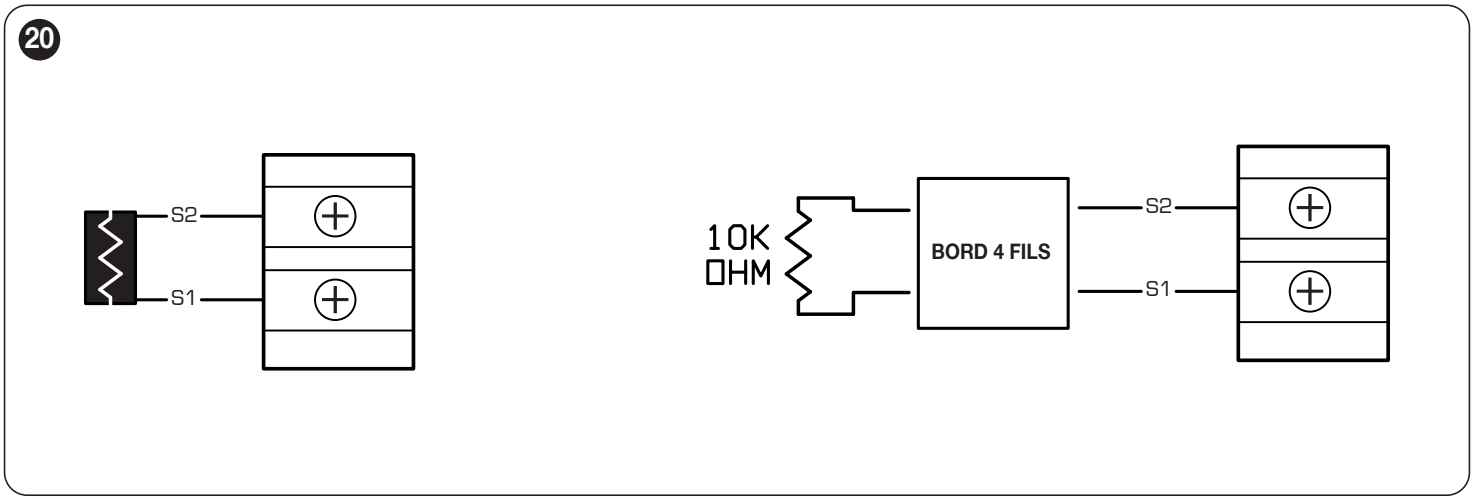

10.1.5 INSTRUCTIONS POUR LES BOUTONS-POUSSOIRS O/C/S/L INTÉGRÉS

Les boutons OPEN (Ouvrir), CLOSE (Fermer), STOP (Arrêt) et LEARN (Apprendre) intégrés sont fournis directement sur la carte à des fins de dépannage. Pour actionner l'unité à l'aide des boutons intégrés OPEN, CLOSE, STOP et LEARN, le cavalier installé en usine (1) entre les bornes COM et STOP du bornier doit rester raccordé.

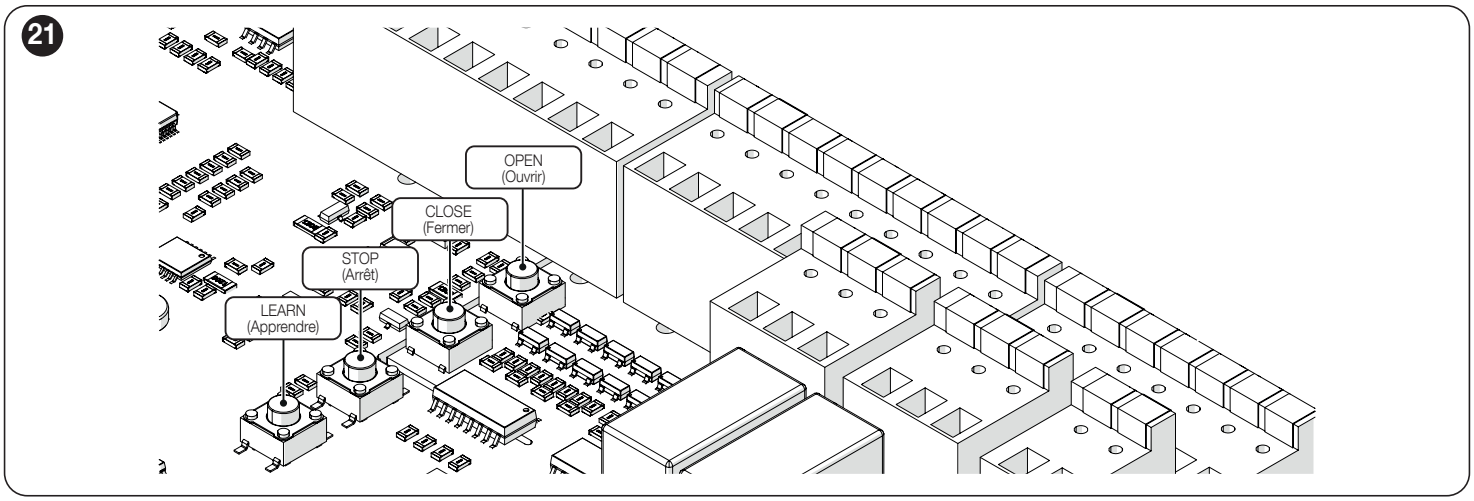

10.1.6 RACCORDEMENT DU BOÎTIER DE BOUTONS-POUSSOIRS O/F/A EXTERNE OPTIONNEL (MV00003)

Raccorder le boîtier de boutons-poussoirs O/F/A comme indiqué dans le schéma.

REMARQUE : Le cavalier 1 doit être retiré après l'installation du boîtier de boutons-poussoirs O/F/A externe.

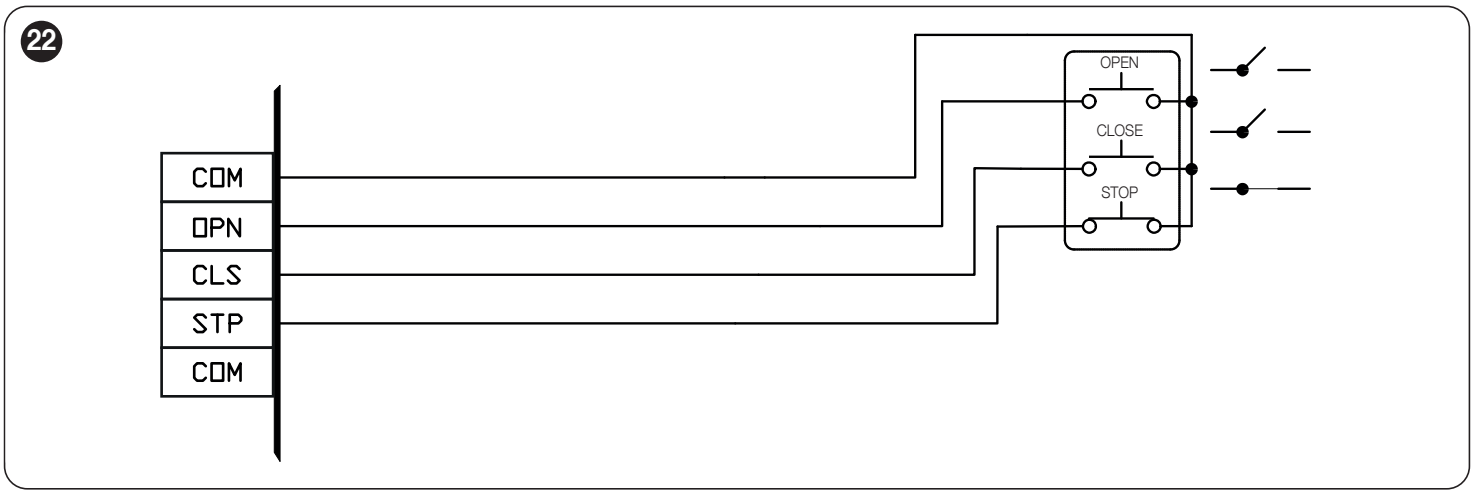

10.1.7 RACCORDEMENT DU DISPOSITIF À BOUTON UNIQUE EXTERNE OPTIONNEL (MV00001)

Raccorder un bouton unique externe comme indiqué dans le schéma. Se référer à la section « Modes de fonctionnement » pour la fonctionnalité du bouton unique.

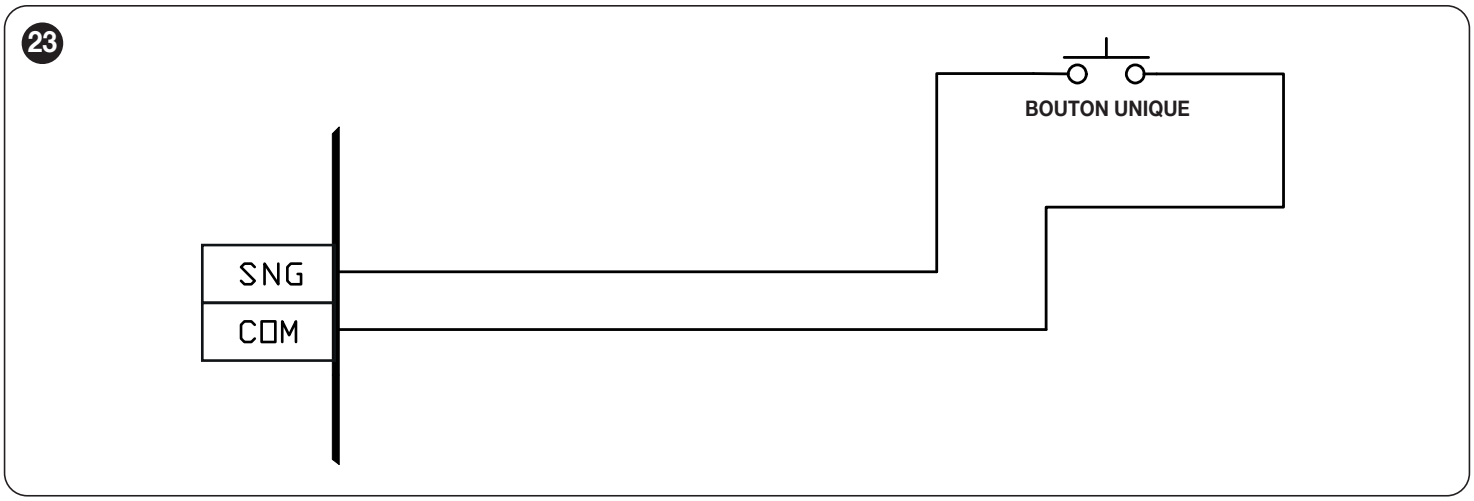

10.1.8 ALIMENTATION 24 VOLTS :

Câbler sur les bornes +24 et COM.

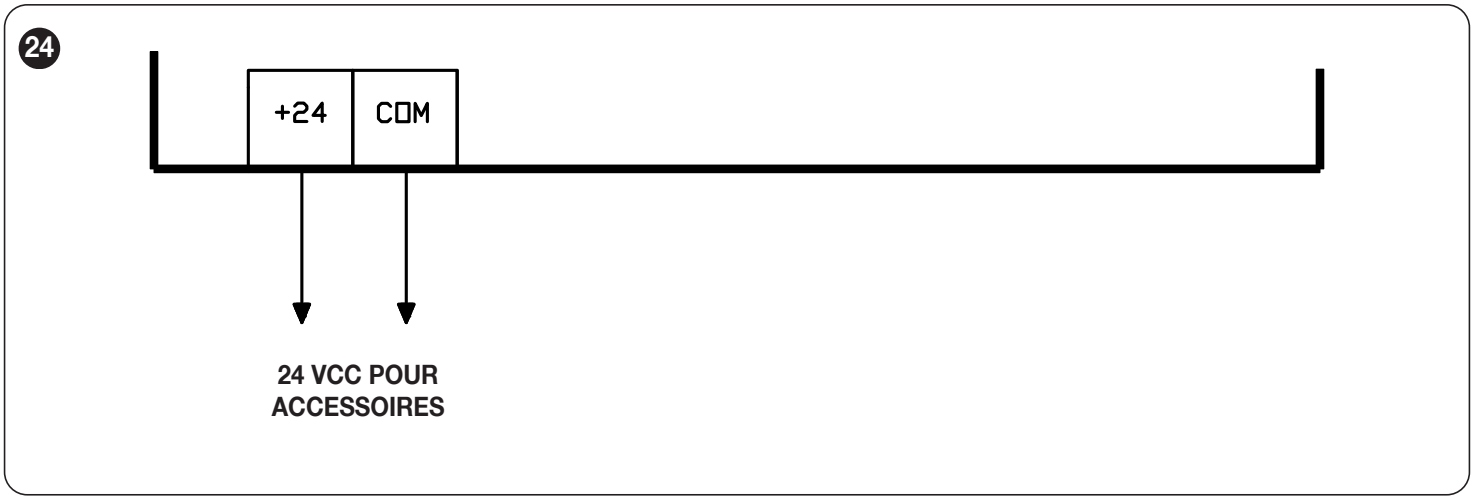

11 INSTRUCTIONS DE PROGRAMMATION

11.1 CODE PIN D'INSTALLATION ET DE CONFIGURATION

Code PIN d'installation et de configuration : 1380.

11.2 STATION DE COMMANDE MCX

La station de commande MCX est utilisée pour toute la configuration d'installation et offre un contrôle complet de toutes les fonctions de l'opérateur.

25

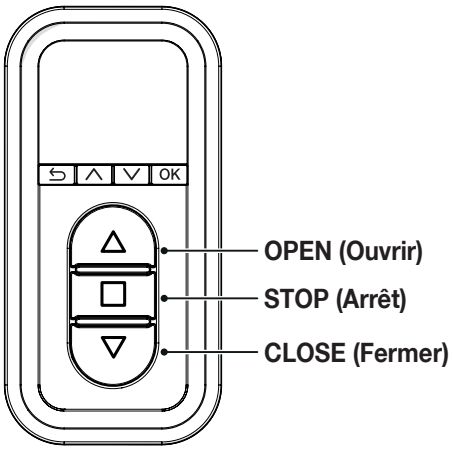

26

BOUTONS DE NAVIGATION HORIZONTAUX

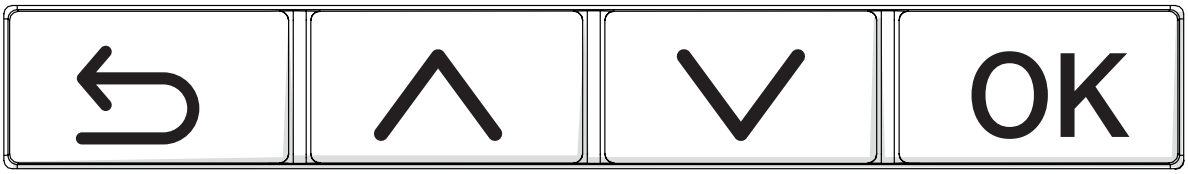

RETOUR | HAUT / + | BAS / – | CONFIRMER

Une fois l'alimentation établie, la page d'accueil s'affiche.
Appuyer sur un bouton de navigation horizontal pour accéder au menu principal.
Commandes de navigation :

Haut ∧ **/ Bas** ∨ Faire défiler les éléments du menu.
OK : Confirmer la sélection.
Retour ↩ Revenir à l'écran précédent.
Maintenir Retour : Revenir à la page d'accueil.

27

Code PIN d'installation et de configuration : 1380	Langue	– Anglais – Français – Espagnol
	Configuration des limites	
	Mode de fonctionnement	– B2 – C2 – D1 – E2 – T – TS
	Réglages opérationnels	– Minuterie de fermeture – Arrêt intermédiaire – Délai de fermeture – Minuterie de fonctionnement
	Vitesse de porte	– Réglage vitesse ouverture – Réglage vitesse fermeture
	Configuration sans fil	– Configurer – Activation/Désactivation – Verrouillage
	Apprentissage/Suppression des télécommandes	– Apprentissage – Suppression – Suppression de toutes les télécommandes
	État des entrées/sorties	– Vérification ENTRÉE – Vérification SORTIE
	Statistiques d'utilisation	– Nombre total de cycles – Cycles moyens/jour – Durée de fonctionnement moteur – Compteur d'incidents – Compteur d'incidents (30 derniers jours) – Événements de charge élevée – Interruptions du capteur de sécurité – Activation de la limite thermique – Nombre de cycles (9 dernières heures) – Nombre de cycles (24 dernières heures)
	Planning de maintenance	– Cycles avant le prochain entretien – Cycles depuis le dernier entretien – Jours avant le prochain entretien – Date du dernier entretien – Personnaliser le planning – Réinitialiser le planning
	Activation/Désactivation des capteurs	– BB/BB – BlueBus – S1/S2 – Capteur 10 kΩ – P1/P2 – Capteur pulsé
	Configurer IN1/IN2	– IN1 – IN2
	Sécurité	– Modifier le code PIN
	Réinitialisation usine	
Paramètres	Réglages opérationnels	– Minuterie de fermeture – Arrêt intermédiaire – Délai de fermeture – Minuterie de fonctionnement
	Configuration sans fil	
	Langue	– Anglais – Français – Espagnol
	Date et heure	– Date – Heure – Fuseau horaire
Info et diagnostic	Journaux d'événements	
	Journaux d'incidents	
	Statistiques d'utilisation	
	État du système	– Informations de tension – Informations de consommation – Température du variateur moteur
	Vérification de la connectivité	
	État des entrées/sorties	
	Version du micrologiciel	
	Informations matérielles	
	Mise à jour du micrologiciel	– Version du micrologiciel de la station de commande – Version du micrologiciel de l'opérateur
	Mémoire des télécommandes	– Liste des identifiants de télécommandes
	Planning de maintenance	
	Position de la porte	
	Informations juridiques et réglementaires	

11.4 SÉLECTION DE LA LANGUE

Cet opérateur prend en charge trois options de langue : anglais, français et espagnol. La langue actuellement sélectionnée est mise en surbrillance à l'écran. Si aucune sélection n'est effectuée, l'anglais est défini par défaut.
Pour changer la langue :

1. Aller dans **Paramètres > Sélection de la langue**.
2. Sélectionner la langue.
3. Appuyer sur **Ok** pour confirmer votre sélection.

11.5 RÉINITIALISATION USINE

1. Aller dans **Installation et configuration > Réinitialisation usine**.
2. Un message s'affiche :

« Pour réinitialiser l'opérateur aux paramètres d'usine par défaut, appuyer sur le bouton OK. »

3. Un autre message s'affiche :

« Êtes-vous certain de vouloir réinitialiser l'opérateur aux paramètres d'usine par défaut ? Cette action est irréversible. »

4. Si vous appuyez sur **Ok**, un message de confirmation s'affiche :

« Réinitialisation réussie. »

5. Après une réinitialisation réussie, le système retourne automatiquement à l'écran d'accueil.

11.6 INSTALLATION DE L'APPLICATION NICE G.O.

1. Télécharger, s'inscrire et activer l'application
   - À l'aide du smartphone ou de la tablette de l'utilisateur final, scanner le code **QR** ci-dessous pour télécharger l'**application Nice G.O.**
   - Au premier lancement, sélectionner **Créer un compte** pour s'inscrire. Une fois l'inscription terminée, se connecter à l'aide des identifiants du compte nouvellement créé.
2. Connecter l'opérateur à l'application Nice G.O.
   - Se placer près de la station de commande MCX. Sur l'appareil mobile, dans l'application Nice G.O., appuyer sur le signe plus en haut à droite de l'écran pour connecter votre appareil. Suivre les instructions de l'application pour connecter votre appareil.

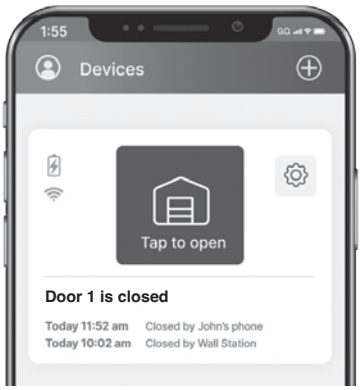

Available on the App Store

GET IT ON Google Play

11.7 CONNEXION AU WI-FI

Instructions de configuration Wi-Fi

1. Accéder à la Configuration sans fil
   - Naviguer vers Paramètres > Configuration sans fil.
   - Un message s'affiche avec des instructions à l'écran :

« Utiliser l'application pour la configuration Wi-Fi, appuyer sur OK pour commencer le jumelage. »

   - Appuyer sur OK pour continuer.
   - L'écran affiche :

« En attente d'une connexion Bluetooth… »

2. Processus de connexion Wi-Fi
   - Patienter pendant que le système affiche les messages suivants dans l'ordre :
     - **« Recherche de réseau Wi-Fi… »**
     - **« En attente des identifiants Wi-Fi… »**
     - **« Connexion au SSID [XYZ] » (où [XYZ] est le nom de votre réseau)**
     - **« Connexion au cloud… »**
3. État de la connexion
   - Une fois le processus terminé, l'un des messages suivants s'affiche :
     - **« Wi-Fi connecté »**
     - **Ou « Erreur de connexion »**
4. Achèvement
   - Après une connexion réussie, le système retourne automatiquement à l'écran d'accueil.

11.8 RÉGLAGE DES LIMITES D'OUVERTURE/FERMETURE

Procédure de configuration des limites

1. Accéder à la configuration des limites :
- Naviguer vers **Installation et configuration**
- Saisir le code PIN : **1380**
- Sélectionner **Configuration des limites**
- Un message d'invite s'affiche :

« Avant de commencer, déplacer manuellement la porte en position intermédiaire. Appuyer sur OK lorsque vous êtes prêt. »
- Déplacer manuellement la porte en **position intermédiaire**
- Appuyer sur **OK**.

2. Vérification du sens de rotation du moteur :

REMARQUE : Cette étape n'apparaît que lors de la configuration initiale. Pour modifier ultérieurement le sens de rotation du moteur, une réinitialisation usine est nécessaire.
- Un nouveau message s'affiche :

« Utiliser le bouton OPEN (Ouvrir) pour vérifier le sens de déplacement et sélectionner la réponse appropriée »
- Appuyer sur le bouton **OPEN** pour tester le mouvement.
  - Utiliser les boutons ^ ou v pour sélectionner la direction correspondante.
  - Appuyer sur **OK** pour confirmer.
- Le sens de rotation du moteur est maintenant enregistré.

3. Réglage des limites d'ouverture et de fermeture :
- Une fois le sens de rotation du moteur réglé, un message d'invite s'affiche :

« Utiliser le bouton OPEN pour déplacer la porte vers la position d'ouverture, puis appuyer sur OK pour confirmer. »
- Déplacer la porte vers la position d'ouverture souhaitée.
- Appuyer sur **OK** pour confirmer.
- L'écran affiche : **« Limite d'ouverture réglée »** – ainsi que la valeur d'encodeur correspondant à la position d'ouverture.
- Ensuite, l'écran affiche :

« Utiliser le bouton CLOSE (Fermer) pour déplacer la porte vers la position fermée, puis appuyer sur OK pour confirmer. »
- Déplacer la porte vers la position fermée.
- Appuyer sur **OK** pour confirmer.
- L'écran affiche : **« Limite de fermeture réglée »** – ainsi que la valeur d'encodeur correspondant à la position de fermeture.
- Une fois terminé, l'écran retourne automatiquement au menu **Installation**.

11.9 CHOIX DU MODE DE FONCTIONNEMENT

Naviguer vers **Paramètres > Mode de fonctionnement**.
Sélectionner le mode souhaité : **B2, D1, TS**, **C2, E2** ou **T**.
Appuyer sur **OK** pour confirmer votre sélection.

Tous les opérateurs quittent l'usine en mode D1 (pression constante en ouverture et en fermeture). Veuillez lire tous les modes de fonctionnement et déterminer le mode opérationnel souhaité. L'opérateur doit rester dans ce mode jusqu'à ce que toutes les connexions et tous les réglages des fins de course soient terminés.
Le tableau suivant présente les options de chaque mode ; les détails sont fournis ci-après.

B2 (Momentané en ouverture et en fermeture) :
- **Bouton Ouverture :** L'activation momentanée ouvre la porte. Lorsque la porte se ferme, l'activation momentanée inverse le mouvement (PRIORITÉ OUVERTURE). Un contact momentané depuis l'arrêt intermédiaire ouvre la porte en position pleine ouverture. Activation constante pendant l'ouverture : contourne l'arrêt intermédiaire s'il est activé.
- **Bouton Fermeture :** Momentané en fermeture.
- **Bouton Arrêt :** L'activation momentanée arrête la porte.
- **Dispositif à bouton unique et télécommande monocanal, télécommande 3 canaux (1,2,3) :**
  " **FONCTION SÉQUENTIELLE :** Ouvrir/Arrêt/Fermer/Arrêt.
- **Télécommande radio 3 boutons O/F/A :** Identique aux boutons d'ouverture, de fermeture et d'arrêt.
- **Dispositifs de sécurité :** Lorsque la porte se ferme, l'activation momentanée inverse le mouvement.
- **Minuterie de fermeture :** S.O.

C2 (Momentané en ouverture, pression constante en fermeture) :
- **Bouton Ouverture :** L'activation momentanée ouvre la porte. Lorsque la porte se ferme, l'activation momentanée inverse le mouvement (PRIORITÉ OUVERTURE). Un contact momentané depuis l'arrêt intermédiaire ouvre la porte en position pleine ouverture. Activation constante pendant l'ouverture : contourne l'arrêt intermédiaire s'il est activé.
- **Bouton Fermeture :** Pression constante en fermeture. La porte s'arrête lorsque le bouton est relâché.
- **Bouton Arrêt :** L'activation momentanée arrête la porte.
- **Dispositif à bouton unique :**
  " FONCTION SÉQUENTIELLE : Ouvrir/Arrêt/Pression constante en fermeture/Arrêt.
  " FONCTION COMMERCIALE : Ouvrir/Pression constante en fermeture/Arrêt.
- Télécommande monocanal, télécommande 3 canaux (**1,2,3**) et télécommande radio 3 boutons O/F/A. L'activation momentanée ouvre la porte. Un contact momentané du bouton OUVERTURE de la télécommande radio 3 boutons (O/F/A) depuis l'arrêt intermédiaire ouvre la porte en pleine ouverture. Ne peut pas fermer la porte.
- **Dispositifs de sécurité :** Lorsque la porte se ferme, l'activation momentanée inverse le mouvement.
- **Minuterie de fermeture :** S.O.

D1 (Pression constante en ouverture et en fermeture) :
- **Bouton Ouverture :** La pression constante ouvre la porte. La porte s'arrête lorsque la pression constante est relâchée. La pression constante depuis l'arrêt intermédiaire ouvre la porte en pleine ouverture.
- **Bouton Fermeture :** Pression constante en fermeture. La porte s'arrête lorsque le bouton est relâché.
- **Dispositif à bouton unique, télécommande monocanal, télécommande 3 canaux (1,2,3) et télécommande radio 3 boutons (O/F/A) :** S.O.
- **Dispositifs de sécurité :** Lorsque la porte se ferme, l'activation momentanée inverse le mouvement.
- **Minuterie de fermeture :** S.O.

TS : (Momentané en ouverture et en fermeture, minuterie de fermeture sécurisée, LE BOUTON ARRÊT DÉSACTIVE LA MINUTERIE)
- **Bouton Ouverture :** L'activation momentanée ouvre la porte. Lorsque la porte se ferme, l'activation momentanée inverse le mouvement. Un contact

momentané depuis l'arrêt intermédiaire ouvre la porte en pleine ouverture. Un contact momentané en pleine ouverture rafraîchit la minuterie si elle est activée en pleine ouverture. Un contact momentané en position pleine ouverture réactive la minuterie si elle a été désactivée précédemment par le bouton Arrêt.
Activation constante pendant l'ouverture : contourne l'arrêt intermédiaire s'il est activé.

- **Bouton Fermeture :** Momentané en fermeture.
- **Bouton Arrêt :** Si la porte s'ouvre ou se ferme, l'activation momentanée arrête la porte. L'activation momentanée pendant que la minuterie décompte à l'arrêt intermédiaire ou en pleine ouverture désactive la minuterie.
- **Dispositif à bouton unique, télécommande monocanal et télécommande radio 3 canaux (1,2,3) :**
  " **FONCTION SÉQUENTIELLE :** Ouvrir/Arrêt/Fermer/Arrêt.
  " **FONCTION COMMERCIALE :** Ouvrir/Inverser/Rafraîchir la minuterie.
- **Télécommande radio 3 boutons O/F/A :** Identique aux boutons d'ouverture, de fermeture et d'arrêt.
- **Dispositifs de sécurité :** Lorsque la porte se ferme, l'activation momentanée inverse le mouvement. L'activation momentanée rafraîchit la minuterie de fermeture.
- **Minuterie de fermeture :** Ferme la porte depuis l'arrêt intermédiaire ou la pleine ouverture. L'activation momentanée du bouton Arrêt désactive la minuterie. La minuterie reprend son fonctionnement normal à l'activation momentanée du bouton Ouverture ou une fois le cycle de fermeture terminé. Si l'arrêt intermédiaire est activé et que « Minuterie depuis l'arrêt intermédiaire uniquement » est ACTIVÉ, la minuterie n'est activée que depuis l'arrêt intermédiaire et désactivée depuis la pleine ouverture. Si l'arrêt intermédiaire est activé et que « Minuterie depuis l'arrêt intermédiaire uniquement » est DÉSACTIVÉ, la minuterie est activée depuis la pleine ouverture et l'arrêt intermédiaire.

E2 (Momentané en ouverture, pression constante en fermeture avec fonction de recul) :

- **Bouton Ouverture :** L'activation momentanée ouvre la porte. Lorsque la porte se ferme, l'activation momentanée inverse le mouvement. Un contact momentané depuis l'arrêt intermédiaire ouvre la porte en pleine ouverture. Activation constante pendant l'ouverture : contourne l'arrêt intermédiaire s'il est activé.
- **Bouton Fermeture :** Pression constante en fermeture. La porte revient en pleine ouverture lorsque le bouton est relâché.
- **Bouton unique :**
  " FONCTION SÉQUENTIELLE : Ouvrir/Arrêt/Pression constante en fermeture/Arrêt.
  " FONCTION COMMERCIALE : Ouvrir/Pression constante en fermeture/Inverser.
- **Dispositif monocanal, télécommande 3 canaux (1,2,3) et télécommande radio 3 boutons (O/F/A) :** L'activation momentanée ouvre la porte. Un contact momentané du bouton OUVERTURE de la télécommande radio 3 boutons (O/F/A) depuis l'arrêt intermédiaire ouvre la porte en pleine ouverture. Ne peut pas fermer la porte.
- **Dispositifs de sécurité :** Lorsque la porte se ferme, l'activation momentanée inverse le mouvement.
- **Minuterie de fermeture :** S.O.

T (Momentané en ouverture et en fermeture, minuterie de fermeture, L'ACTIVATION DE SÉCURITÉ ET LE BOUTON ARRÊT DÉSACTIVENT LA MINUTERIE) :

- **Bouton Ouverture :** L'activation momentanée ouvre la porte. Lorsque la porte se ferme, l'activation momentanée inverse le mouvement. Un contact momentané depuis l'arrêt intermédiaire ouvre la porte en pleine ouverture. Un contact momentané en pleine ouverture rafraîchit la minuterie si elle est activée en pleine ouverture. Un contact momentané en position pleine ouverture réactive la minuterie si elle a été désactivée précédemment par le bouton Arrêt ou un dispositif de sécurité. Activation constante pendant l'ouverture : contourne l'arrêt intermédiaire s'il est activé.
- **Bouton Fermeture :** Momentané en fermeture.
- **Bouton Arrêt :** Si la porte s'ouvre ou se ferme, l'activation momentanée arrête la porte. L'activation momentanée pendant que la minuterie décompte à l'arrêt intermédiaire ou en pleine ouverture désactive la minuterie.
- **Dispositif à bouton unique, télécommande monocanal et télécommande radio 3 canaux (1,2,3) :**
  " FONCTION SÉQUENTIELLE : Ouvrir/Arrêt/Fermer/Inverser.
  " FONCTION COMMERCIALE : Ouvrir/Inverser/Rafraîchir la minuterie.
- **Télécommande 3 boutons (O/F/A) :** Identique aux boutons d'ouverture, de fermeture et d'arrêt.
- **Dispositifs de sécurité :** Lorsque la porte se ferme, l'activation momentanée inverse la porte en pleine ouverture ET DÉSACTIVE LA MINUTERIE.
- **Minuterie de fermeture :** Ferme la porte depuis l'arrêt intermédiaire ou la pleine ouverture. L'activation momentanée du bouton Arrêt désactive la minuterie. Lorsque la porte se ferme, l'activation momentanée des dispositifs de sécurité inverse la porte vers l'arrêt intermédiaire (si activé) ou la pleine ouverture et désactive la minuterie. La minuterie reprend son fonctionnement normal à l'activation momentanée du bouton Ouverture ou une fois le cycle de fermeture terminé. Si l'arrêt intermédiaire est activé et que le commutateur « Minuterie depuis l'arrêt intermédiaire uniquement » est ACTIVÉ, la minuterie n'est activée que depuis l'arrêt intermédiaire et désactivée depuis la pleine ouverture. Si l'arrêt intermédiaire est activé et que le commutateur « Minuterie depuis l'arrêt intermédiaire uniquement » est DÉSACTIVÉ, la minuterie est activée depuis la pleine ouverture et l'arrêt intermédiaire.

REMARQUE : La programmation doit débuter depuis la position complètement fermée.

11.10 MISE À JOUR DU MICROLOGICIEL

1. Naviguer vers **Info et diagnostic > Mise à jour du micrologiciel.**
2. Appuyer sur **OK** pour lancer la vérification du micrologiciel.
   - Si le micrologiciel est à jour, le message **« AUCUNE MISE À JOUR DISPONIBLE »** s'affiche.
   - Si une version plus récente est disponible, le message **« NOUVELLE VERSION DISPONIBLE »** s'affiche pour la **station murale** et la **carte de commande principale**.
3. Utiliser les boutons **Haut** et **Bas** pour voir les détails de la mise à jour et sélectionner la version à installer.
4. Appuyer sur **OK** pour lancer le processus de mise à jour.
5. Appuyer sur **Retour** pour revenir au menu précédent à tout moment.

11.11 MINUTERIE DE FONCTIONNEMENT

La minuterie de fonctionnement correspond au temps moyen pendant lequel le moteur est autorisé à tourner après réception d'une commande d'ouverture ou de fermeture. Une fois que le moteur a effectué **plusieurs cycles complets d'ouverture–fermeture**, le système met automatiquement à jour la minuterie de fonctionnement pour refléter la **durée moyenne des derniers cycles** d'ouverture et de fermeture.

11.12 CONFIGURATION DE L'ARRÊT INTERMÉDIAIRE

Pour régler l'arrêt intermédiaire :
1. Naviguer vers **Installation et configuration > Réglages opérationnels > Arrêt intermédiaire > Activer.**
2. Suivre le message à l'écran : utiliser les boutons ⌃ et ⌄ pour déplacer la porte à la position d'arrêt intermédiaire souhaitée.
3. Sélectionner « Définir l'arrêt intermédiaire » et appuyer sur **OK** pour confirmer.
4. L'écran affiche :
« Arrêt intermédiaire défini avec succès. »

Pour désactiver l'arrêt intermédiaire :
1. Naviguer vers **Installation et configuration > Réglages opérationnels > Arrêt intermédiaire > Désactiver.**
2. L'écran affiche :
« Arrêt intermédiaire désactivé. »

11.13 CONFIGURATION DU DÉLAI DE FERMETURE

Pour régler le délai de fermeture :
1. Naviguer vers **Installation et configuration > Réglages opérationnels > Délai de fermeture.**
2. Suivre le message à l'écran : utiliser les flèches pour régler le délai de fermeture souhaité et appuyer sur **OK** pour confirmer.
3. L'écran affiche :
« Délai de fermeture défini avec succès. »

Pour désactiver le délai de fermeture :
1. Naviguer vers **Installation et configuration > Réglages opérationnels > Délai de fermeture.**
2. Suivre le message à l'écran : utiliser les flèches pour régler le délai de fermeture à 0 s / DÉSACTIVÉ.

11.14 PROGRAMMATION DU RÉCEPTEUR

Cette carte logique est équipée d'un récepteur radio 372 MHz intégré et ne peut être utilisée qu'avec les télécommandes Nice monobouton, à 3 boutons (OUVERTURE/FERMETURE/ARRÊT) et à 3 canaux.

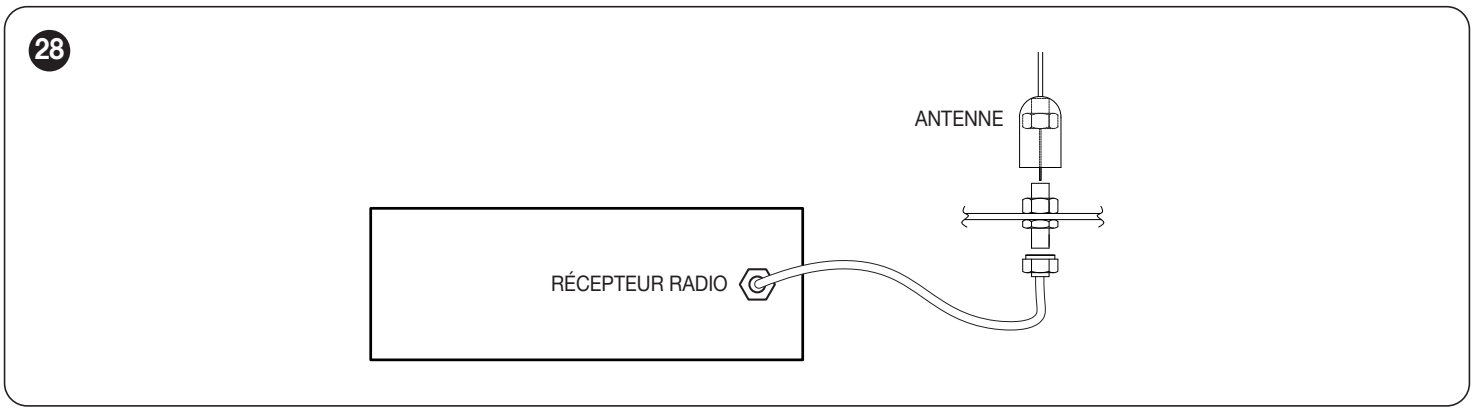

11.15 INSTALLATION DE L'ANTENNE

Raccordement direct :
Fixer l'antenne fournie avec l'opérateur au connecteur F du boîtier de commande. Pour une meilleure réception, maintenir le fil d'antenne droit et à l'écart des objets métalliques.

Montage d'antenne à distance :
1. Raccorder un câble coaxial d'extension optionnel au connecteur **F** du boîtier de commande.
2. Monter le support d'antenne (non fourni) à l'extérieur du boîtier et fixer l'antenne.
3. Positionner le câble d'antenne bien droit. Pour une meilleure réception, l'éloigner des surfaces métalliques.

⚠ **REMARQUE : Ne pas acheminer le câble coaxial à proximité de pièces mobiles de l'opérateur. Si nécessaire, fixer le câble coaxial à l'écart des pièces mobiles.**

11.16 PROGRAMMATION DU RÉCEPTEUR RADIO INTÉGRÉ

AVERTISSEMENT ! Pendant la programmation, l'opérateur de porte s'active. Éloigner les personnes et les objets de la porte.

Configuration des commandes radio :
Naviguer vers **Paramètres ou le menu Installation et configuration > Apprentissage/Suppression** des télécommandes ; trois options sont disponibles :

Apprentissage (Ajouter une nouvelle télécommande)
Pour connecter une nouvelle télécommande :
1. Sélectionner « Apprentissage » dans le menu Apprentissage/Suppression des télécommandes.
Un message s'affiche :
« Maintenir le bouton de la télécommande pour l'apprentissage. »
2. Tout en dirigeant la télécommande vers le boîtier de commande de l'opérateur, appuyer sur n'importe quel bouton de la télécommande.
3. Lorsque la carte de commande réussit l'apprentissage du code de la télécommande, le message
4. **« Télécommande associée »** s'affiche à l'écran de la station murale.

Suppression (Retirer une télécommande spécifique)
1. Sélectionner « Suppression » dans le menu Apprentissage/Suppression des télécommandes.
Un message s'affiche :
« Maintenir le bouton de la télécommande pour la supprimer. »
2. Tout en dirigeant la télécommande vers le boîtier de commande de l'opérateur, appuyer sur n'importe quel bouton de la télécommande.
3. La télécommande est retirée de la mémoire et le message :
« Télécommande supprimée » s'affiche à l'écran de la station murale.

Suppression de toutes les télécommandes
(Disponible uniquement dans le menu Installation et configuration)
1. Sélectionner **Supprimer toutes les télécommandes** dans le menu.
2. Appuyer sur **OK** pour confirmer.
3. Un message de confirmation s'affiche :
« Êtes-vous certain de vouloir supprimer toutes les télécommandes ? Cette opération est irréversible. Appuyer sur OK pour continuer. »
4. Appuyer sur OK pour terminer le processus. Une fois la suppression terminée, le message :
« Télécommandes supprimées » s'affiche à l'écran.

REMARQUE : Un maximum de 999 télécommandes peuvent être programmées pour le même récepteur. Si plus de 999 sont requises, contacter l'usine.

11.17 REMPLACEMENT DES PILES DE LA TÉLÉCOMMANDE

Les piles (lithium, 3 V) devraient fournir de l'énergie jusqu'à 5 ans. Pour remplacer la pile, ouvrir la télécommande en retirant les vis à l'arrière de la télécommande. Faire correspondre les bornes positive et négative de la pile aux bornes positive et négative de la télécommande.

REMARQUE : Le récepteur et l'émetteur sont conformes à la partie 15 des règles FCC et à la norme RSS-210 d'Industrie Canada. Le fonctionnement est sujet aux deux conditions suivantes : (1) cet appareil ne doit pas causer d'interférences nuisibles, et (2) cet appareil doit accepter toute interférence reçue, y compris les interférences pouvant provoquer un fonctionnement indésirable.

REMARQUE : Si un récepteur radio externe (Nice ou autre) est utilisé à la place du récepteur radio intégré, il est fortement recommandé de débrancher le câble coaxial de la carte logique.

REMARQUE : Lors de l'utilisation de tout récepteur externe, le récepteur intégré Nice ne doit pas être utilisé.

12 ANNEXE I : INSTALLATION DES PHOTOCELLULES NICE N-1 OU N-4

12.1 PRÉCAUTIONS DE SÉCURITÉ POUR L'INSTALLATION

AVERTISSEMENT ! Les systèmes infrarouges Nice MK00649 NEMA-1 et FRABA MK00697 NEMA 4/4X sont destinés à être utilisés uniquement avec les opérateurs à carte logique Nice. L'utilisation de ce dispositif sur d'autres opérateurs que ceux recommandés peut entraîner des blessures graves ou mortelles. Suivre attentivement ces instructions.

Pour une activation momentanée en fermeture, les photobarrières Nice (ou un bord surveillé à 2 fils Nice) doivent être installées comme partie intégrante du système de l'opérateur. Si un bord surveillé à 2 fils Nice ou le système de photobarrières infrarouges Nice n'est pas installé (ou ne fonctionne pas correctement), l'opérateur ne fonctionnera qu'en mode défaut « pression constante pour fermer ».

LIRE ET SUIVRE toutes les instructions d'installation.

1. Avant d'installer la photobarrière, lire intégralement le manuel d'instructions de l'opérateur de porte ou de portail, afin de connaître toutes les fonctions et caractéristiques de l'unité.
2. Porter des gants de protection et des lunettes de protection lors de l'utilisation d'outils.
3. Avant d'installer la photobarrière, couper toute alimentation électrique de l'opérateur de porte pour éviter tout fonctionnement involontaire et placer la porte en position complètement ouverte ou fermée.
4. Ne pas remettre sous tension l'opérateur de porte ou de portail avant d'y être invité.
5. N'installer les photobarrières que sur un opérateur de porte ou de portail en bon état de fonctionnement.
6. L'installation et le câblage doivent être conformes aux codes du bâtiment et électriques locaux. Ce dispositif n'est pas conçu pour être installé dans un environnement explosif et ne doit pas l'être.

AVERTISSEMENT ! Garder les doigts et les autres parties du corps à l'écart de toutes les pièces mobiles du système d'opérateur de porte et de portail pendant le fonctionnement du système.

AVERTISSEMENT ! Pour éviter tout fonctionnement involontaire, couper l'alimentation de l'opérateur de porte ou de portail avant d'installer le système de photobarrières.

12.2 INSTALLATION DE LA PHOTOCELLULE NICE N-1 (MK00649)

REMARQUE : Le système de photocellules MK00649 a une portée maximale de 7,3 m (24 pi). Pare-soleil optionnel.

REMARQUE : Les photobarrières doivent être montées aussi près que possible du rail de la porte, à l'intérieur de la porte, pour offrir une protection anti-coincement maximale.

12.2.1 INSTALLATIONS MURALES

1. Choisir un emplacement sur le mur à au maximum 15 cm (6 po) du sol pour installer les supports de montage mural des côtés gauche et droit de la porte. Les deux supports doivent être montés à la même hauteur pour un alignement correct.
2. Percer des trous dans le mur et fixer les supports au mur à l'aide des vis (1) et des clous (2) fournis, comme illustré à la ***Figure 29***.

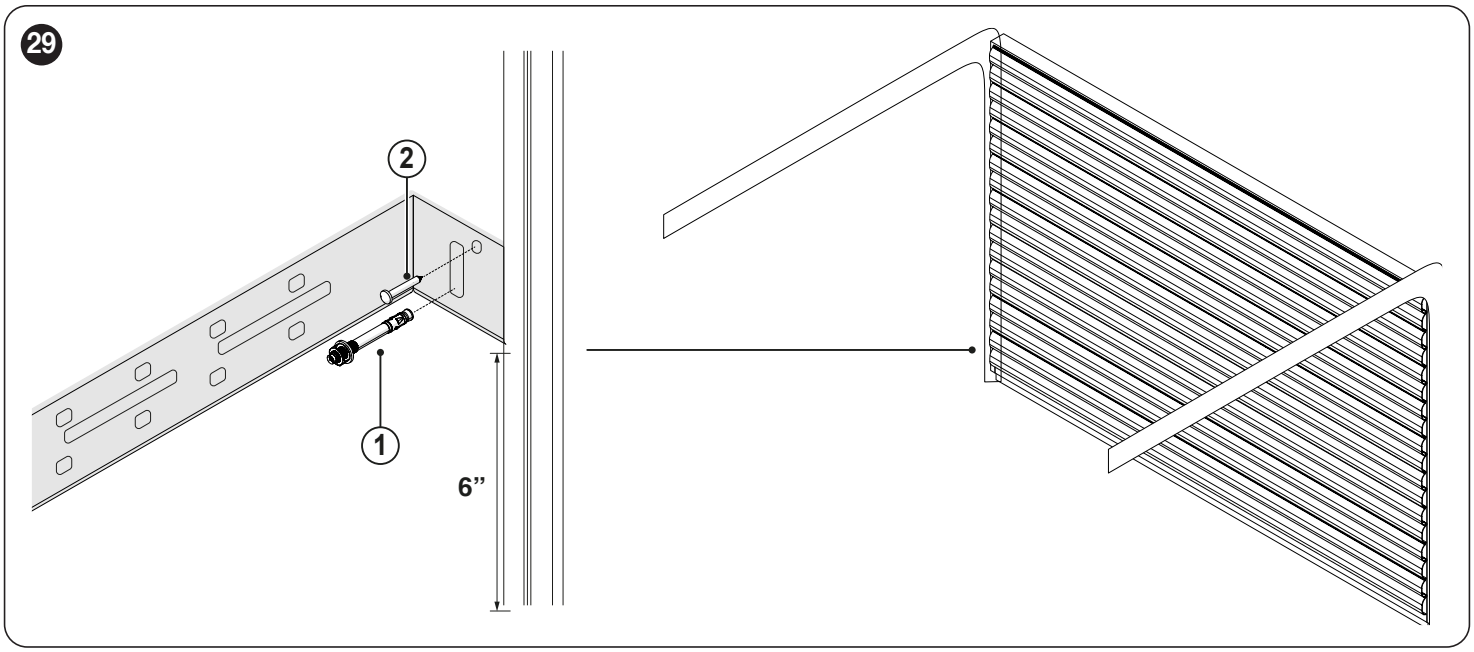

3. À l'aide des écrous à oreilles, fixer le récepteur et l'émetteur du système photoélectrique aux supports de montage (la flèche pointant vers le haut). Noter que le récepteur et l'émetteur peuvent être installés du côté gauche ou droit de la porte.
4. Ajuster la position de l'émetteur et du récepteur dans la fente des supports. Fixer le récepteur et l'émetteur aux supports de montage comme illustré à la ***Figure 30***.

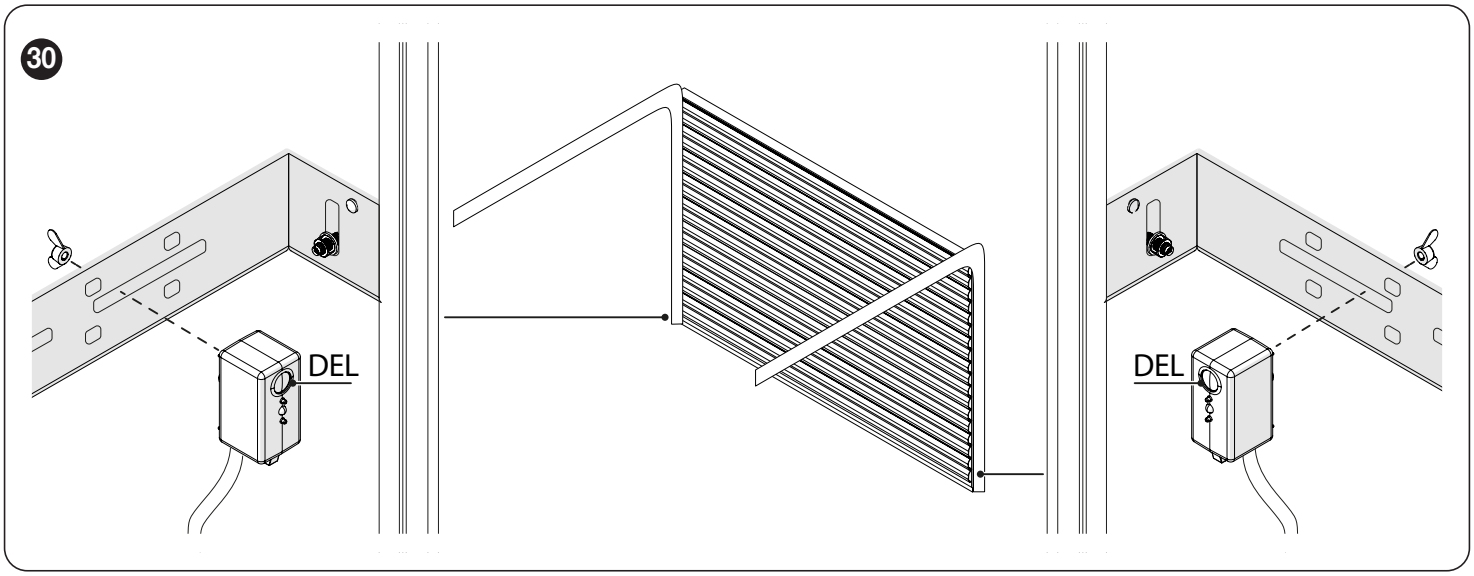

5. Apparier ensemble les deux fils blancs et les deux fils blanc/gris de l'émetteur et du récepteur.
6. Raccorder ces fils appariés aux bornes P1 et P2 de la carte logique comme illustré à la ***Figure 31***.

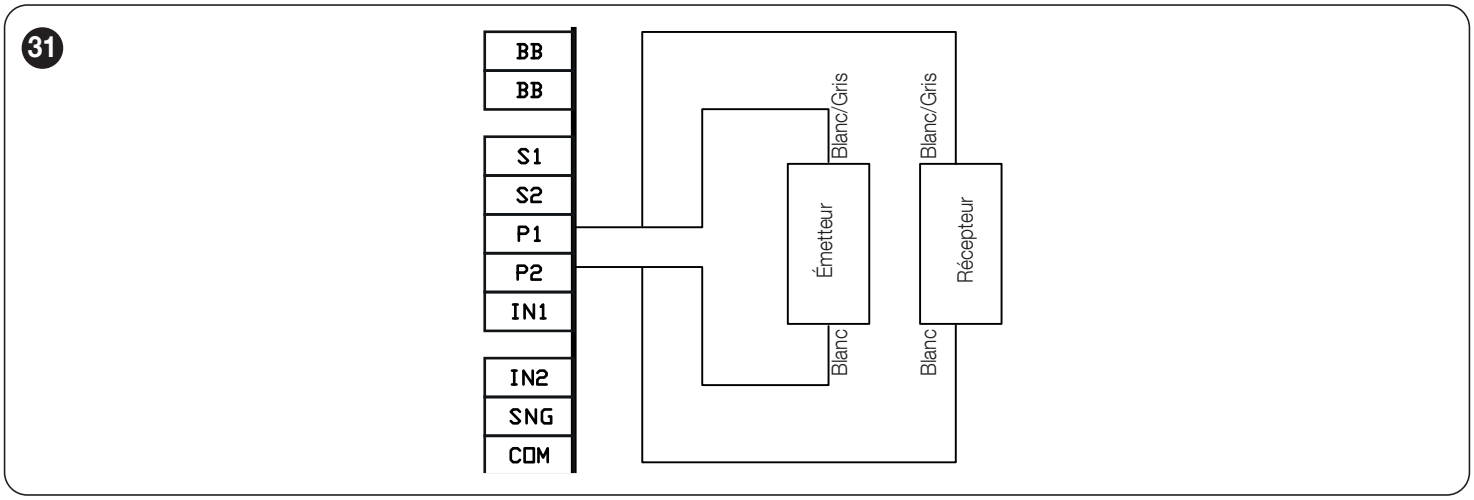

12.3 INSTALLATION DE LA PHOTOCELLULE À BARRIÈRE FRABA N-4/4 (MK00697)

REMARQUE : Le système de photocellules MK00697 a une portée maximale de 13,7 m (45 pi). Pare-soleil optionnel.

1. Choisir un emplacement sur le mur à au maximum 15 cm (6 po) du sol pour installer les supports de montage mural des côtés gauche et droit de la porte. Les deux supports doivent être montés à la même hauteur pour un alignement correct.
2. Percer des trous dans le mur et fixer les supports au mur à l'aide des vis fournies, comme illustré à la ***Figure 32***.

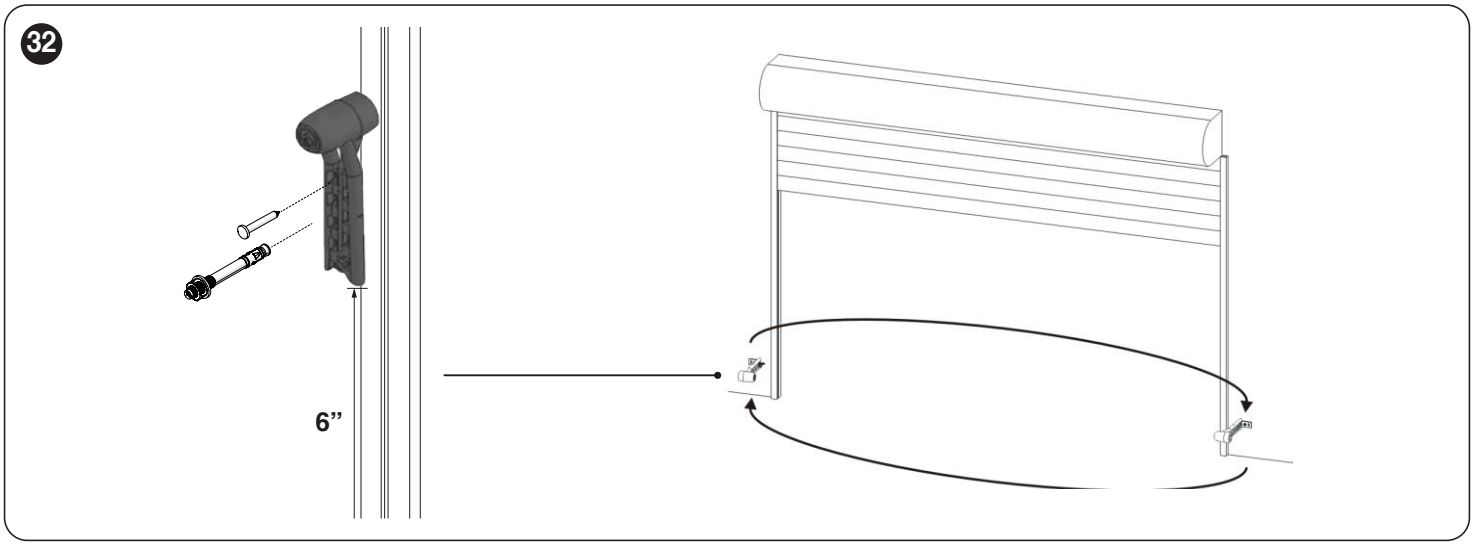

3. Brancher les capteurs dans les adaptateurs flexibles comme illustré à la ***Figure 33***. Noter que les 2 supports ne sont pas identiques. Le récepteur (Rx) doit être installé dans l’adaptateur récepteur et l’émetteur (Tx) doit être installé dans l’adaptateur émetteur.

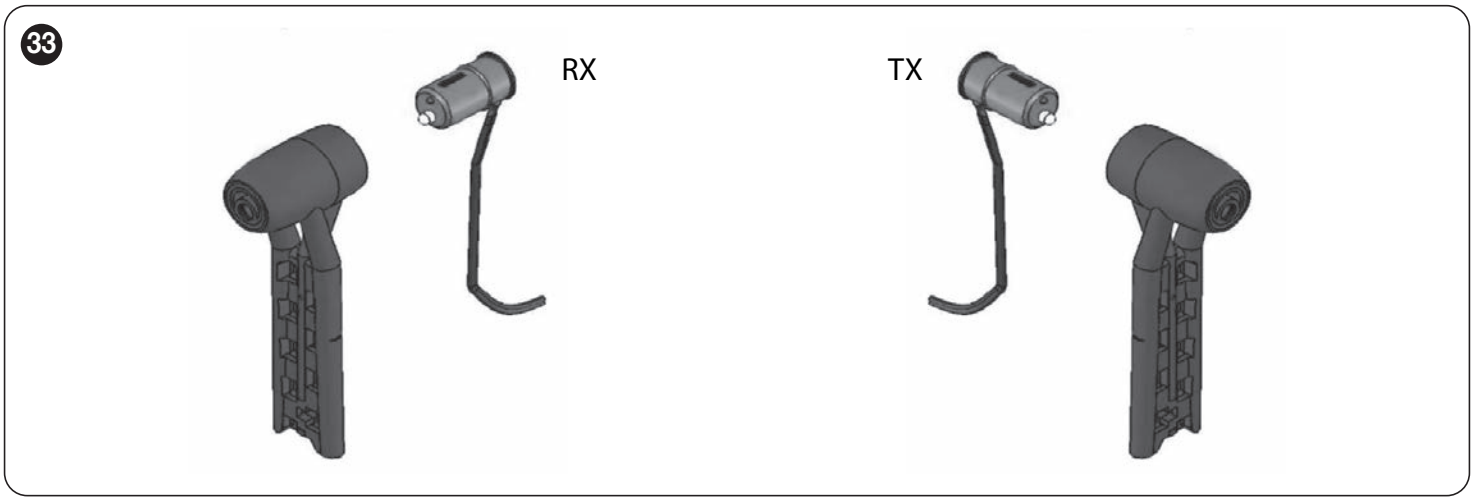

4. Apparier ensemble les deux fils noirs et les deux fils noirs à traceur blanc de l’émetteur et du récepteur. Raccorder ces fils appariés aux bornes P1 et P2 de la carte logique comme illustré à la ***Figure 34***. Utiliser des fils de calibre 18 minimum et fixer les fils au mur ou au plafond.

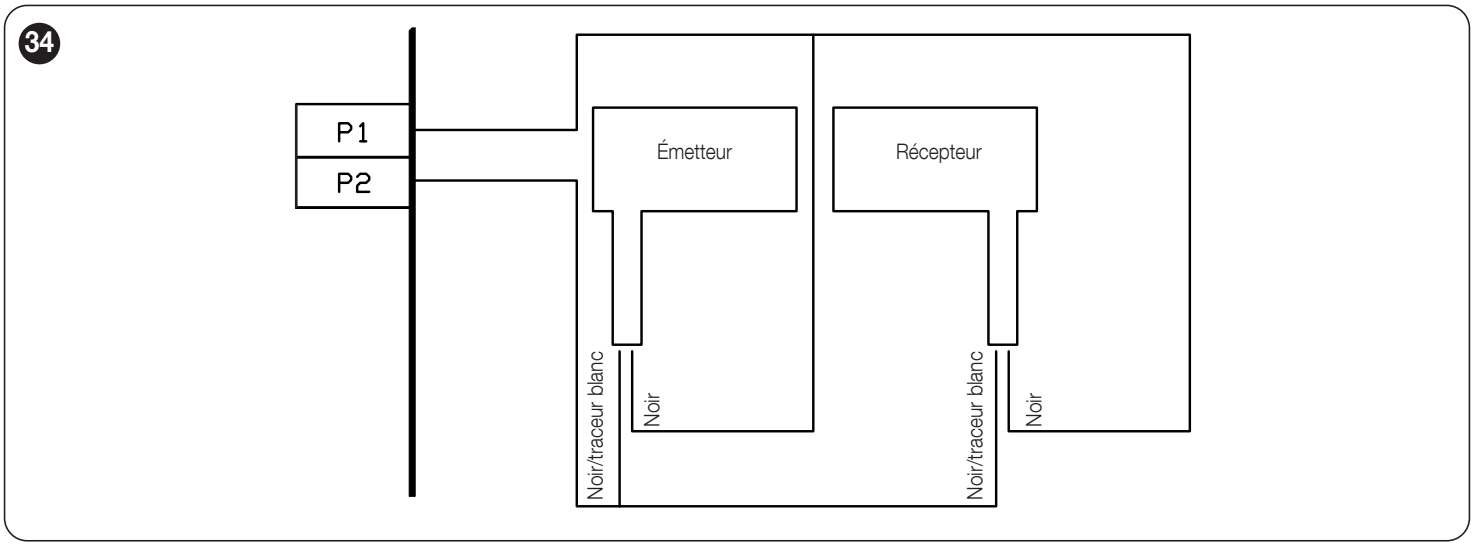

5. Mettre l’opérateur sous tension. Aligner l’émetteur et le récepteur en ajustant l’angle et la hauteur du support (***Figure 35***).

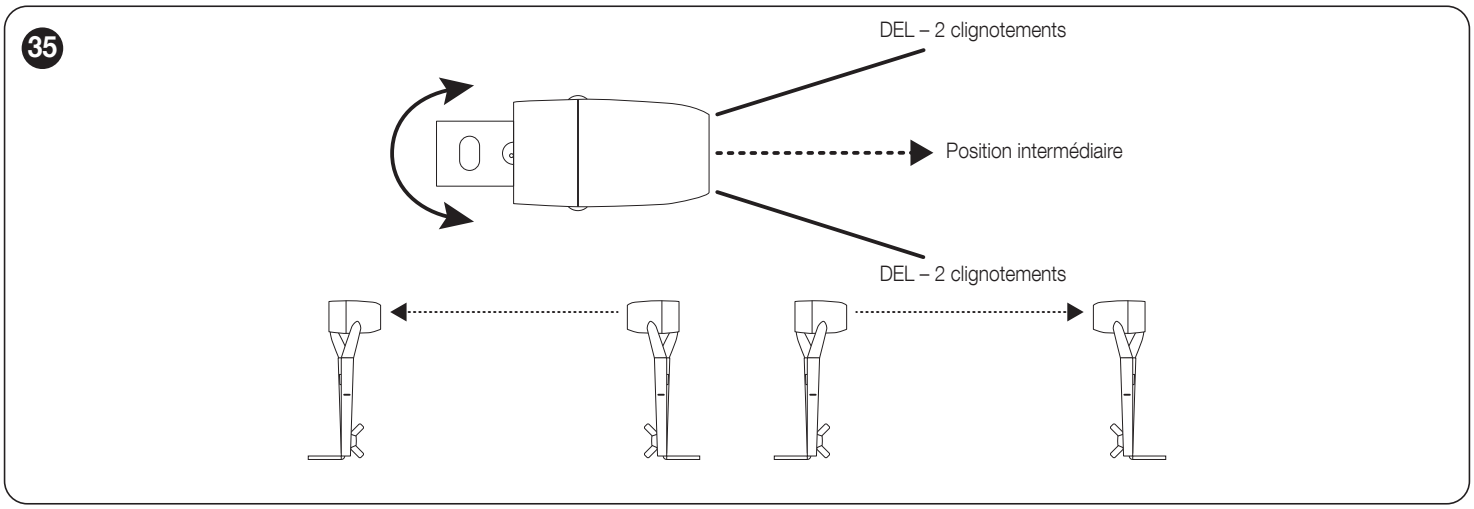

6. Utiliser les voyants DEL des photocellules pour l'alignement et le dépannage. S'assurer de serrer les vis et les écrous à oreilles une fois les photocellules alignées.
- **DEL rouge (ALLUMÉE), DEL verte (ALLUMÉE) :** Fonctionnement normal
- **DEL rouge (ALLUMÉE), DEL verte (ÉTEINTE) :** Aucune alimentation. Vérifier le câblage
- **DEL rouge (clignote deux fois), DEL verte (ALLUMÉE) :** Mauvais alignement, faisceau obstrué ou Rx défectueux
- **DEL rouge (clignote deux fois), DEL verte (ÉTEINTE) :** Vérifier l'alimentation et le câblage du Rx, ou Rx défectueux
- **DEL rouge (clignote trois fois), DEL verte (ALLUMÉE) :** Le Rx reçoit la lumière du soleil (ou des interférences). Installer un pare-soleil ou intervertir la position de l'émetteur et du récepteur pour réduire l'effet de la lumière du soleil sur le récepteur.

Pour tester le système photoélectrique : Ouvrir la porte en position complètement ouverte. Fermer la porte. Pendant la fermeture, obstruer le faisceau. La porte devrait s'arrêter et s'inverser.

13 ANNEXE II : FONCTIONNEMENT MANUEL D'URGENCE

AVERTISSEMENT ! Risque de blessures ou de décès :
- Ne jamais tenter d'actionner manuellement une porte défectueuse ou endommagée.
- Ne pas tenter d'utiliser le système de débrayage d'urgence pendant que l'opérateur fonctionne.
- L'alimentation de l'opérateur doit être coupée avant tout actionnement manuel.

Les opérateurs **MCX-J**, **MCX-H** et **MCX-GH** sont équipés d'un dispositif de débrayage d'urgence qui permet d'actionner la porte manuellement en cas de panne de courant ou autre urgence. Cette fonction ne doit pas être utilisée pour actionner une porte défectueuse ou endommagée.

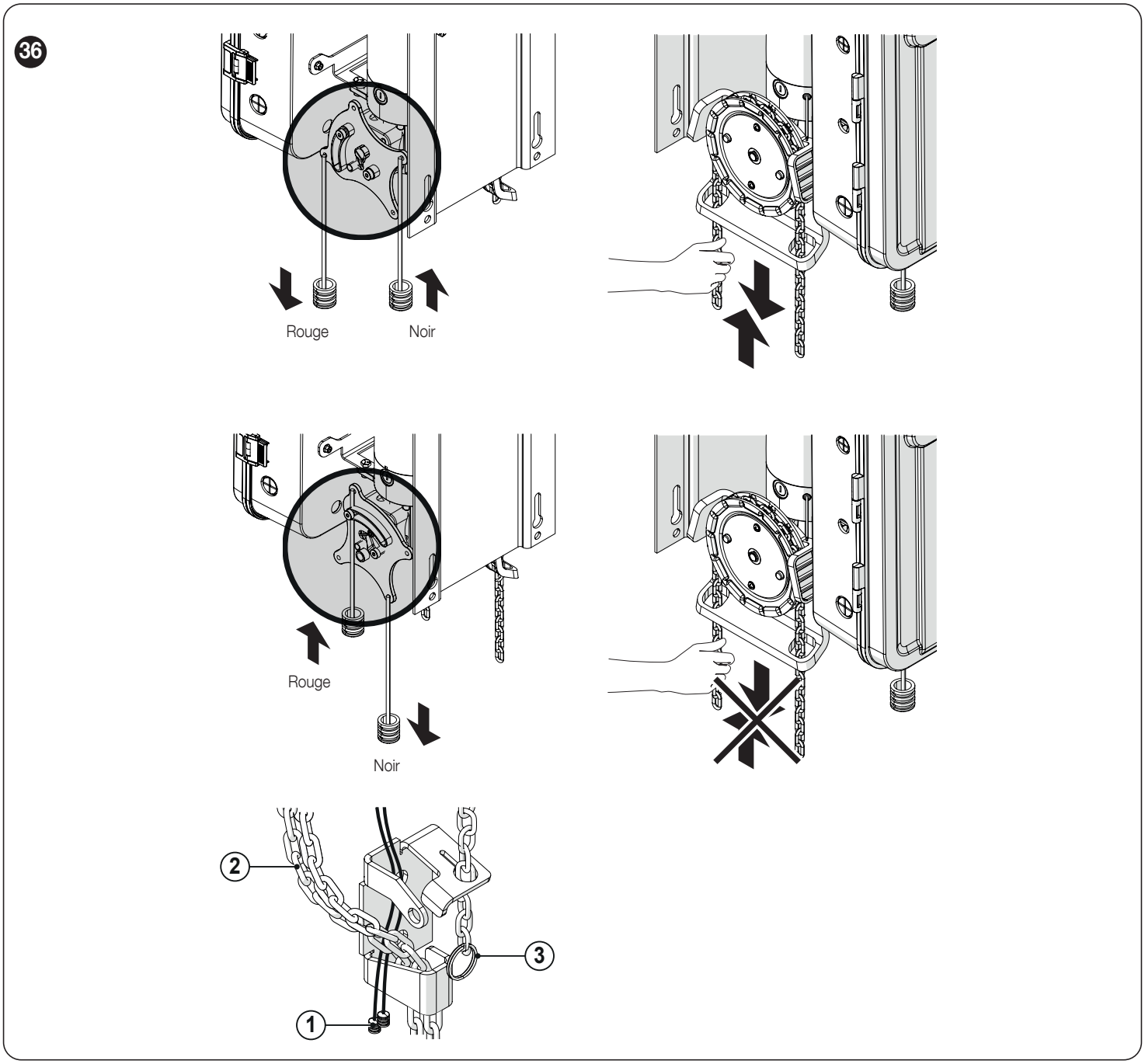

1. Câbles de débrayage d'urgence
2. Chaîne de palan (MCX-H et MCX-GH uniquement)
3. Chaîne de frein

Pour activer le fonctionnement manuel : Tirer le câble **ROUGE** vers le bas. Pour les opérateurs équipés d'un frein, tirer la chaîne de débrayage à travers le trou de serrure et la verrouiller dans la fente.
Pour revenir au fonctionnement automatique : Tirer le câble **NOIR** vers le bas. Si le frein a été désengagé, libérer la chaîne de débrayage du trou de serrure.

- **MCX-J :** Déplacer la porte à la main.
- **MCX-H / MCX-GH :** Actionner la porte à l'aide de la chaîne manuelle.

Note : Fixer la chaîne manuelle et/ou les câbles dans le guide-chaîne lorsqu'ils ne sont pas utilisés.

MCX-J

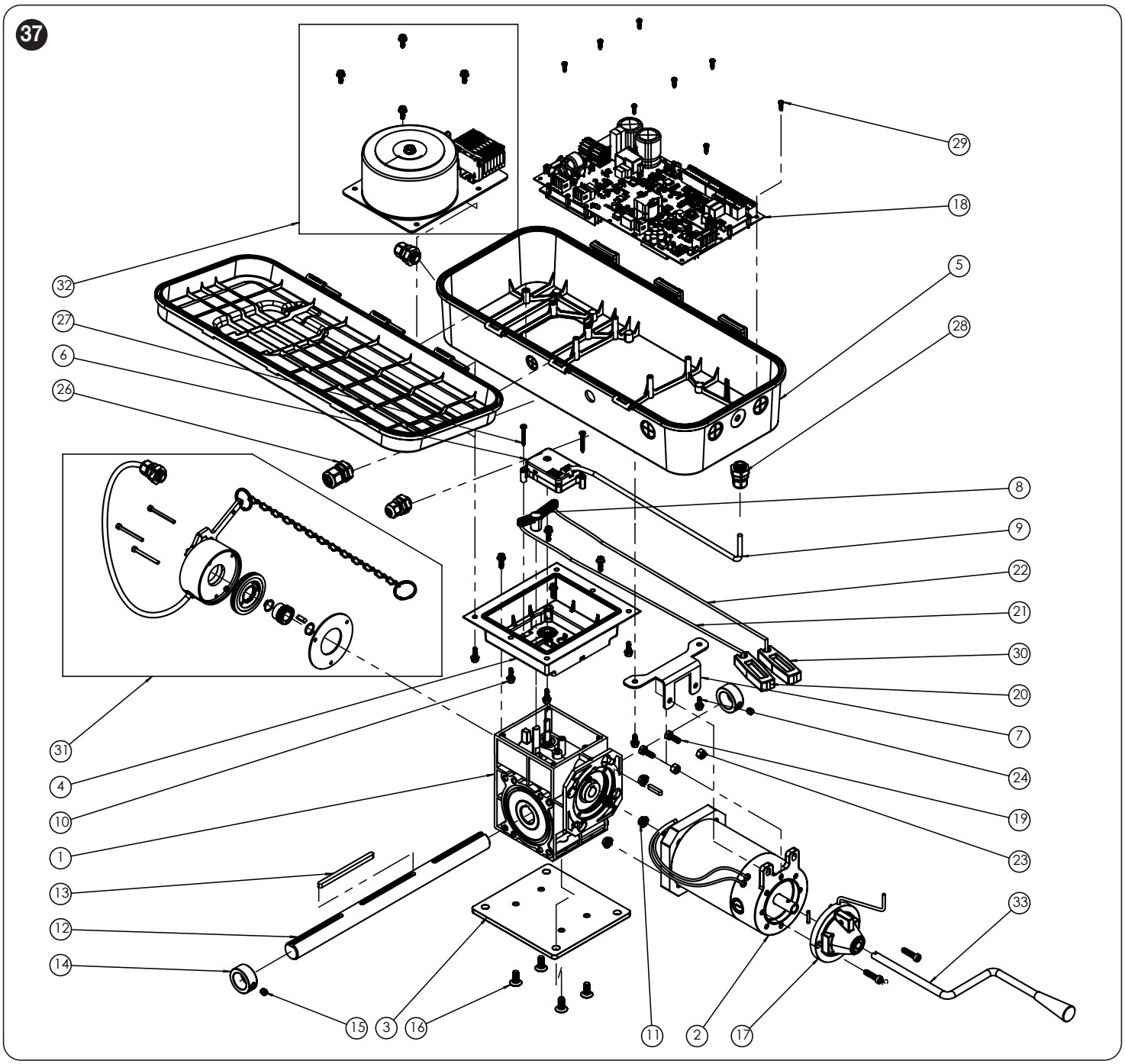

N° ARTICLE	NUMÉRO DE PIÈCE	DESCRIPTION	QTÉ
1	MC00088	Réducteur – embrayage, 65 Nm, rapport 60:1	1
2	MB01091	Moteur – 0,5 HP, 90 VCC, 3300 tr/min	1
3	MM00642	Plaque de base	1
4	ML00157	Entretoise en plastique 7,35” x 6,6” x 2,7”	1
5	ML00156	Boîtier de commande en plastique	1
6	ENAS003	Encodeur	1
7	MM00643	Support en L	1
8	MR00056	Embrayage – levier d’embrayage en plastique PRO-J	1
9	MK01756	Câble d’encodeur	1
10	MF00247	Vis à tête hexagonale à embase, acier zingué	10
11	MG00011	Écrou hexagonal strié 1/4”-20 UNC	4
12	ME00114	Arbre d’entraînement 1” x 15”	1
13	ME00117	Clavette – 1/4” carré x 1-1/4” long (fait partie de ME00114)	1
14	MH00007	Collier 1” DI – 1,5” DE	2
15	MQ00008	Vis de pression 5/16”-18 UNC	2
16	MF00246	Vis à tête plate à empreinte hexagonale, acier inoxydable 18-8	4
17	NDSP0008	Nice – ensemble manivelle série KU (KUS1-10)	1

N° ARTICLE	NUMÉRO DE PIÈCE	DESCRIPTION	QTÉ
18	MK01757	PCBA – carte de commande principale (parent)	1
19	MF00007	Boulon à tête hexagonale 1/4”-20 UNC x 3/4”	2
20	MR00051	Embrayage – poignée de levier noire	1
21	MR00053	Embrayage – corde de levier noire	1
22	MR00054	Embrayage – corde de levier rouge	1
23	MG00009	Écrou de blocage hexagonal en nylon 1/4”-20 UNC	2
24	MF00046	Vis à tête hexagonale à embase 10-32 x 1-1/4”	6
25	ME00116	Clavette – 3/16” x 3/16” x 1-1/4” long (fait partie de MB03091-1091)	1
26	MK01761	Serre-câble – M20	1
27	MF00239	Vis – 8 x 1-1/4” L à tête cylindrique Phillips, acier zingué	2
28	MK01762	Serre-câble – M16	3
29	MF00244	Vis – 4-20 x 1/2” L à tête cylindrique Phillips, acier zingué	8
30	MR00052	Embrayage – poignée de levier noire	1
31	MV00541	Kit de frein MCX N1 : MCX-J / MCX-H / MCX-GH	1
32	MV00540	Kit transformateur 460-575/230 1000 VA MCX	1
33	MR00055	Poignée de manivelle	1

REMARQUE ! L’opérateur est illustré avec la plaque de montage mural et le frein optionnels.

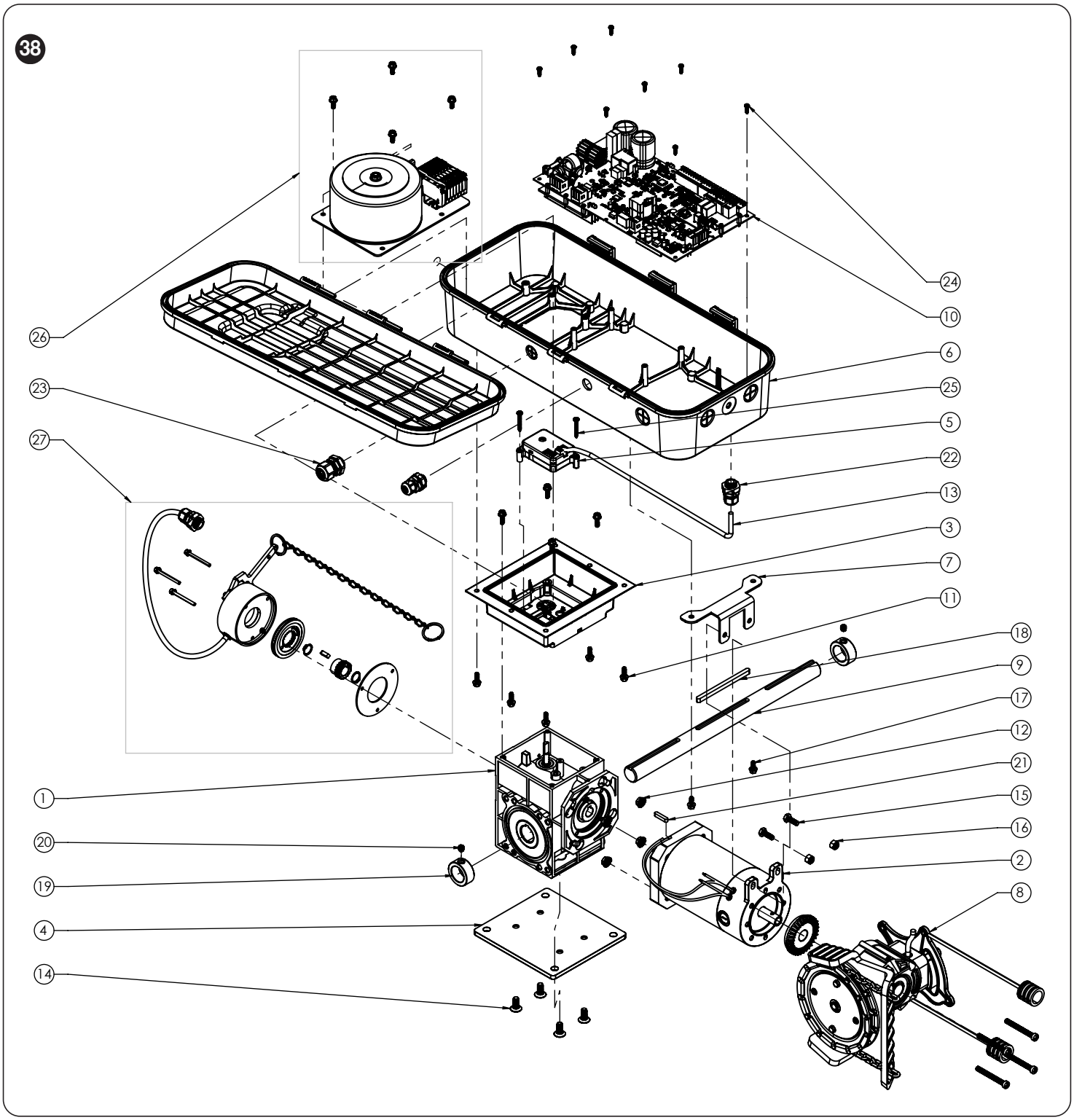

N° ARTICLE	NUMÉRO DE PIÈCE	DESCRIPTION	QTÉ
1	MC00087	Réducteur – 65 Nm, rapport 60:1	1
2	MB03091	Moteur – 1 HP, 90 VCC, 3300 tr/min	1
3	ML00157	Entretoise en plastique 7,35” x 6,6” x 2,7”	1
4	MM00642	Plaque de base	1
5	ENAS003	Encodeur	1
6	ML00156	Boîtier de commande en plastique	1
7	MM00643	Support en L	1
8	MR00050	Palan à chaîne – rapport 30:16 (poulie de 6” et chaîne manuelle de 9 m)	1
9	ME00114	Arbre d’entraînement – 1” x 15”	1
10	MK01757	PCBA – carte de commande principale (parent)	1
11	MF00247	Vis à tête hexagonale à embase, acier zingué	10
12	MG00011	Écrou hexagonal strié – 1/4”-20 UNC	4
13	MK01756	Câble d’encodeur	1
14	MF00246	Vis à tête plate à empreinte hexagonale, acier inoxydable 18-8	4

N° ARTICLE	NUMÉRO DE PIÈCE	DESCRIPTION	QTÉ
15	MF00007	Boulon à tête hexagonale 1/4”-20 UNC x 3/4”	2
16	MG00009	Écrou de blocage hexagonal en nylon 1/4”-20 UNC	2
17	MF00046	Vis à tête hexagonale à embase 10-32 x 1-1/4”	6
18	ME00117	Clavette – 1/4” carré x 1-1/4” long (fait partie de ME00114)	1
19	MH00007	Collier 1” DI – 1,5” DE	2
20	MQ00008	Vis de pression 5/16”-18 UNC	2
21	ME00116	Clavette – 3/16” x 3/16” x 1-1/4” long (fait partie de MB03091-1091)	1
22	MK01762	Serre-câble – M16	2
23	MK01761	Serre-câble – M20	1
24	MF00244	Vis – 4-20 x 1/2” L à tête cylindrique Phillips, acier zingué	8
25	MF00239	Vis – 8 x 1-1/4” L à tête cylindrique Phillips, acier zingué	2
26	MV00540	Kit transformateur 460-575/230 1000 VA MCX	1
27	MV00541	Kit de frein MCX N1 : MCX-J / MCX-H / MCX-GH	1

REMARQUE ! L’opérateur est illustré avec la plaque de montage mural et le frein optionnels.

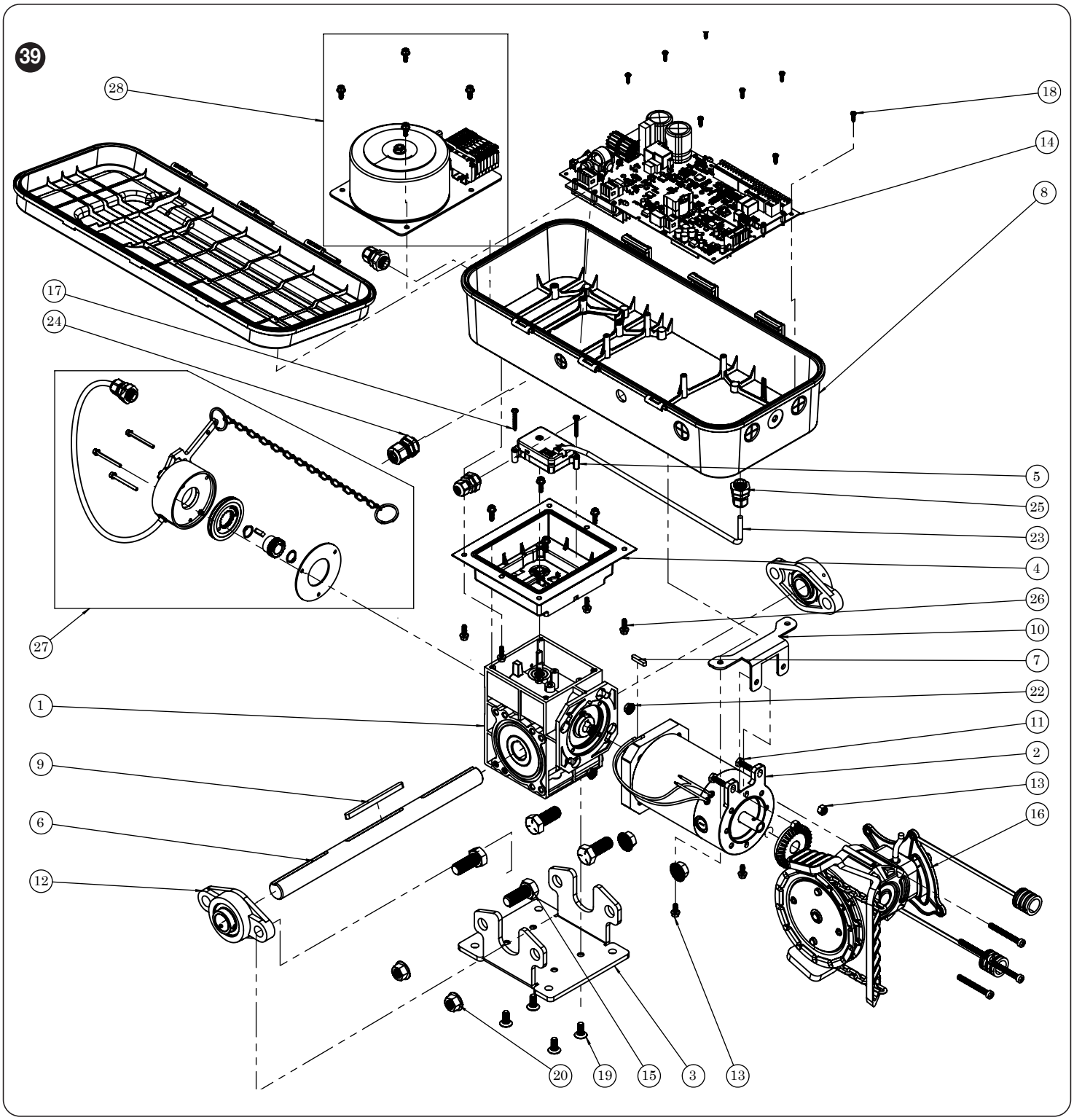

N° ARTICLE	NUMÉRO DE PIÈCE	DESCRIPTION	QTÉ
1	MC00087	Réducteur – 65 Nm, rapport 60:1	1
2	MB03091	Moteur – 1 HP, 90 VCC, 3300 tr/min	1
3	MM00641	Métal – cadre PRO-GH peint RAL 7016	1
4	ML00157	Plastique – entretoise 7,35” x 6,6” x 2,7”	1
5	ENAS003	Encodeur	1
6	ME00114	Arbre d’entraînement – 1” x 15”	1
7	ME00116	Clavette – 3/16” x 3/16” x 1-1/4” long (fait partie de MB03091-1091)	1
8	ML00156	Boîtier de commande en plastique	1
9	ME00117	Clavette – 1/4” carré x 1-1/4” long (fait partie de ME00114)	1
10	MM00643	Support en L	1
11	MF00007	Boulon à tête hexagonale – 1/4”-20 UNC x 3/4”	2
12	MH00015	Palier à bride en fonte 1” UCFL205-16, support à 2 trous	2
13	MF00046	Vis à tête hexagonale à embase 10-32 x 1-1/4”	6
14	MK01757	PCBA – carte de commande principale (parent)	1
15	MF00083	Vis à tête hexagonale en acier grade 5, résistance moyenne	4

N° ARTICLE	NUMÉRO DE PIÈCE	DESCRIPTION	QTÉ
16	MR00050	Palan à chaîne – rapport 30:16 (poulie de 6” et chaîne manuelle de 9 m)	1
17	MF00239	Vis – 8 x 1-1/4” L à tête cylindrique Phillips, acier zingué	2
18	MF00244	Vis – 4-20 x 1/2” L à tête cylindrique Phillips, acier zingué	8
19	MF00246	Vis à tête plate à empreinte hexagonale, acier inoxydable 18-8	4
20	MG00001	Écrou hexagonal strié – 1/2”-13 UNC	4
21	MG00009	Écrou de blocage hexagonal en nylon – 1/4”-20 UNC	2
22	MG00011	Écrou hexagonal strié – 1/4”-20 UNC	4
23	MK01756	Câble d’encodeur	1
24	MK01761	Serre-câble – M20	1
25	MK01762	Serre-câble – M16	3
26	MF00247	Vis à tête hexagonale à embase, acier zingué	10
27	MV00541	Kit de frein MCX N1 : MCX-J / MCX-H / MCX-GH	1
28	MV00540	Kit transformateur 460-575/230 1000 VA MCX	1

REMARQUE ! L’opérateur est illustré avec la plaque de montage mural et le frein optionnels.

Toutes les connexions d'entrée sont illustrées dans la figure ci-dessous :

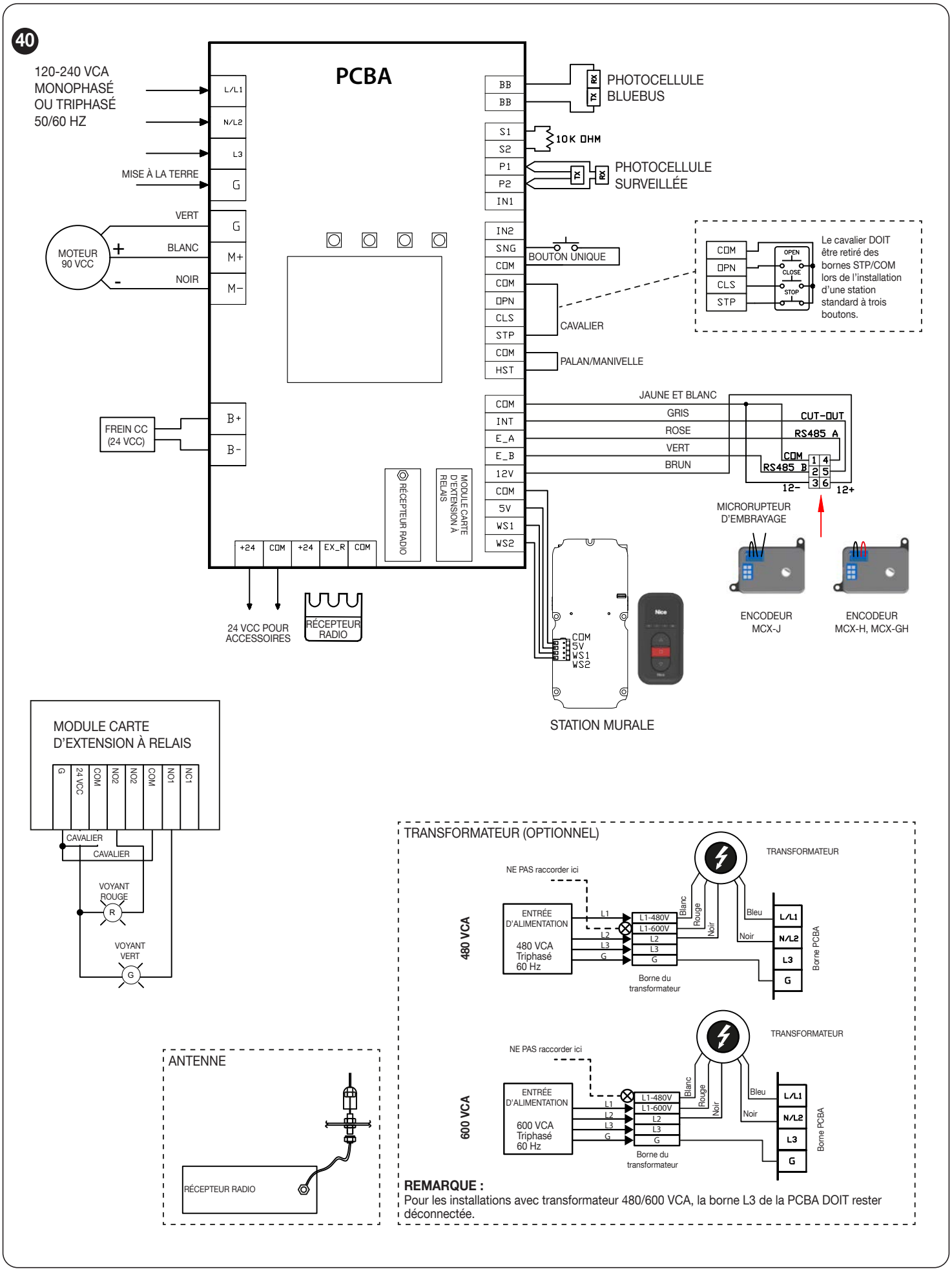

16 ENTRETIEN DE L'OPÉRATEUR

AVERTISSEMENT ! Pour réduire le risque de blessures ou de décès :

- Ne pas tenter d'effectuer l'entretien de l'opérateur sans avoir préalablement débranché l'alimentation.

Tous les 3 mois :

1. Vérifier que la zone de la porte est maintenue propre. Retirer toute obstruction qui empêcherait le bon fonctionnement de la porte.
2. Inspecter le fonctionnement manuel de la porte. S'assurer que la porte fonctionne en douceur. Si la porte ne s'ouvre ou ne se ferme pas librement à la main, faire effectuer les réparations par un technicien qualifié. Ne pas tenter d'actionner électriquement une porte défectueuse.
3. Vérifier l'absence de jeu excessif dans la chaîne. Si un ajustement de la chaîne est nécessaire, vérifier et ajuster les positions des fins de course, le cas échéant.
4. Lubrifier la chaîne.
5. Vérifier que le moteur et l'opérateur fonctionnent en douceur et silencieusement.
6. Effectuer toute mise à jour du micrologiciel en attente.

Tous les 6 mois :

1. Vérifier le serrage de toutes les fixations et vis de fixation.
2. Vérifier que l'opérateur est correctement fixé.
3. Inspecter le débrayage manuel.
4. Effectuer les inspections trimestrielles ci-dessus.

Tous les 12 mois :

1. Effectuer une vérification d'entretien complète.
2. Vérifier que l'intérieur du boîtier de commande est propre et que les fils de mise à la terre, les terminaisons et les raccordements d'alimentation ne présentent aucun signe de corrosion.
3. Vérifier le serrage de toutes les connexions du bornier et des connexions électriques.
4. Vérifier l'alimentation et la tension des bornes d'entrée pendant le fonctionnement.
5. Vérifier que la consommation de courant de l'opérateur correspond aux informations de la plaque signalétique.
6. Effectuer les inspections trimestrielles et semestrielles ci-dessus.

Consigner l'historique d'entretien dans le tableau ci-dessous :

Tableau 7

DATE D'ENTRETIEN	INTERVALLE D'ENTRETIEN (ENCERCLER UNE OPTION)	CONSTATATIONS, CORRECTIONS ET NOTES :	NOM DU TECHNICIEN	SIGNATURE
	3 / 6 / 12 mois			
	3 / 6 / 12 mois			
	3 / 6 / 12 mois			
	3 / 6 / 12 mois			
	3 / 6 / 12 mois			
	3 / 6 / 12 mois			
	3 / 6 / 12 mois			
	3 / 6 / 12 mois			
	3 / 6 / 12 mois			
	3 / 6 / 12 mois			
	3 / 6 / 12 mois			
	3 / 6 / 12 mois			
	3 / 6 / 12 mois			
	3 / 6 / 12 mois			
	3 / 6 / 12 mois			
	3 / 6 / 12 mois			
	3 / 6 / 12 mois			
	3 / 6 / 12 mois			
	3 / 6 / 12 mois			
	3 / 6 / 12 mois			
	3 / 6 / 12 mois			
	3 / 6 / 12 mois			
	3 / 6 / 12 mois			
	3 / 6 / 12 mois			
	3 / 6 / 12 mois			
	3 / 6 / 12 mois			
	3 / 6 / 12 mois			
	3 / 6 / 12 mois			
	3 / 6 / 12 mois			
	3 / 6 / 12 mois			
	3 / 6 / 12 mois			
	3 / 6 / 12 mois			
	3 / 6 / 12 mois			
	3 / 6 / 12 mois			
	3 / 6 / 12 mois			
	3 / 6 / 12 mois			
	3 / 6 / 12 mois			
	3 / 6 / 12 mois			
	3 / 6 / 12 mois			
	3 / 6 / 12 mois			
	3 / 6 / 12 mois			
	3 / 6 / 12 mois			
	3 / 6 / 12 mois			
	3 / 6 / 12 mois			
	3 / 6 / 12 mois			
	3 / 6 / 12 mois			
	3 / 6 / 12 mois			
	3 / 6 / 12 mois			
	3 / 6 / 12 mois			
	3 / 6 / 12 mois			

DATE D'ENTRETIEN	INTERVALLE D'ENTRETIEN (ENCERCLER UNE OPTION)	CONSTATATIONS, CORRECTIONS ET NOTES :	NOM DU TECHNICIEN	SIGNATURE
	3 / 6 / 12 mois			
	3 / 6 / 12 mois			
	3 / 6 / 12 mois			
	3 / 6 / 12 mois			
	3 / 6 / 12 mois			
	3 / 6 / 12 mois			
	3 / 6 / 12 mois			
	3 / 6 / 12 mois			
	3 / 6 / 12 mois			
	3 / 6 / 12 mois			
	3 / 6 / 12 mois			
	3 / 6 / 12 mois			
	3 / 6 / 12 mois			
	3 / 6 / 12 mois			
	3 / 6 / 12 mois			
	3 / 6 / 12 mois			
	3 / 6 / 12 mois			
	3 / 6 / 12 mois			
	3 / 6 / 12 mois			
	3 / 6 / 12 mois			
	3 / 6 / 12 mois			
	3 / 6 / 12 mois			
	3 / 6 / 12 mois			
	3 / 6 / 12 mois			
	3 / 6 / 12 mois			
	3 / 6 / 12 mois			
	3 / 6 / 12 mois			
	3 / 6 / 12 mois			
	3 / 6 / 12 mois			
	3 / 6 / 12 mois			
	3 / 6 / 12 mois			
	3 / 6 / 12 mois			
	3 / 6 / 12 mois			
	3 / 6 / 12 mois			
	3 / 6 / 12 mois			
	3 / 6 / 12 mois			
	3 / 6 / 12 mois			
	3 / 6 / 12 mois			
	3 / 6 / 12 mois			
	3 / 6 / 12 mois			
	3 / 6 / 12 mois			
	3 / 6 / 12 mois			
	3 / 6 / 12 mois			
	3 / 6 / 12 mois			
	3 / 6 / 12 mois			
	3 / 6 / 12 mois			

Technical Support:
877-888-1116
Technical Support Hours:
M – F, 8:00 a.m. – 6:00 p.m. ET

Nice North America c/o Customer Service 5919 Sea Otter Place, Suite 100
Carlsbad, CA 92010

Nice

Niceforyou.com

©2026 Nice North America LLC.
All rights reserved.

MN00273 Rev-A